KONICA MINOLTA

PARTS GUIDE MANUAL

AUGUST 2008

magicolor 7450II
4039022

KONICA MINOLTA BUSINESS TECHNOLOGIES, INC.

INFORMATION FOR PARTS GUIDE MANUAL

To find correct Parts No., refer to the “HOW TO MAKE THE BEST USE OF THIS MANUAL” in the following page.

HOW TO MAKE THE BEST USE OF THIS MANUAL

1 When you order, please check the proper figures beforehand that are on Our Parts Guide Manual, and order with the appropriate figures.

2 For screws, Nuts, Washers, retaining rings and Pins which are used in this model, one letter is shown on the Standard parts column of Parts list and exploded diagrams.

3 In order to maintain safety of the product, some specific parts composed of this product are set up as "essential safety parts".

4 The assigned parts number for the "essential safety parts" is indicated as "SP00-****".
When replacing these parts, follow precautions for disassembling and installing which are listed in the Service Manual.
Do not use any parts that are not set up as

5 ♣ means that there are exclusive parts for each destination.
Please check the appropriate destination when you order.

6 Revision Mark
Marked as ▲ on the illustration shows that the revision has been made.

7 All rights reserved. (any reprints or quotations are prohibited.)
Use of this parts guide manual should be strictly supervised to avoid disclosure of confidential information.

パーツガイドマニュアルのご案内

サービス部品をご発注の際には、下記に示す “パーツガイドマニュアルの活用にあたって”をご参照の上、正しい部品番号にてお願い致します。

パーツガイドマニュアルの活用にあたって

1 部品発注の際には、掲載されている部品番号の桁数を確認し、掲載されている桁数で発注願います。

2 この製品に使用されているネジ、ナット、ワッシャー、止め輪、ピンなどは、リストの右側の Standard parts 欄に a,b,c,……で表示し、イラストにも a,b,c,……表示してあります。

3 製品の安全性を維持する為に、製品に使用される特定の部品を「重要保安部品」として設定しています。

4 重要保安部品の部品番号は、″SP00−****″ と記載されていますので、部品交換時は、サービスマニュアル記載の分解・組み立ての注意事項に従って作業をして下さい。
また、指定以外の部品は一切使用しないで下さい。

5 本文に ♣ が表示されている部品は、仕向け地毎に専用部品がある事を意味しています。
オーダーされる時は、仕向け地を確認して下さい。

6 改訂記号について
イラスト上に▲印が表示されている部分は、改訂された事を表します。

7 版権所有 （無断転載及び無断引用の禁止）
本パーツガイドマニュアルについては、機密保持等その扱いには十分注意して下さい。万一取り扱いを誤った場合には、法律で処罰されることがあります。

08/29/2008

SYSTEM OUTLINE

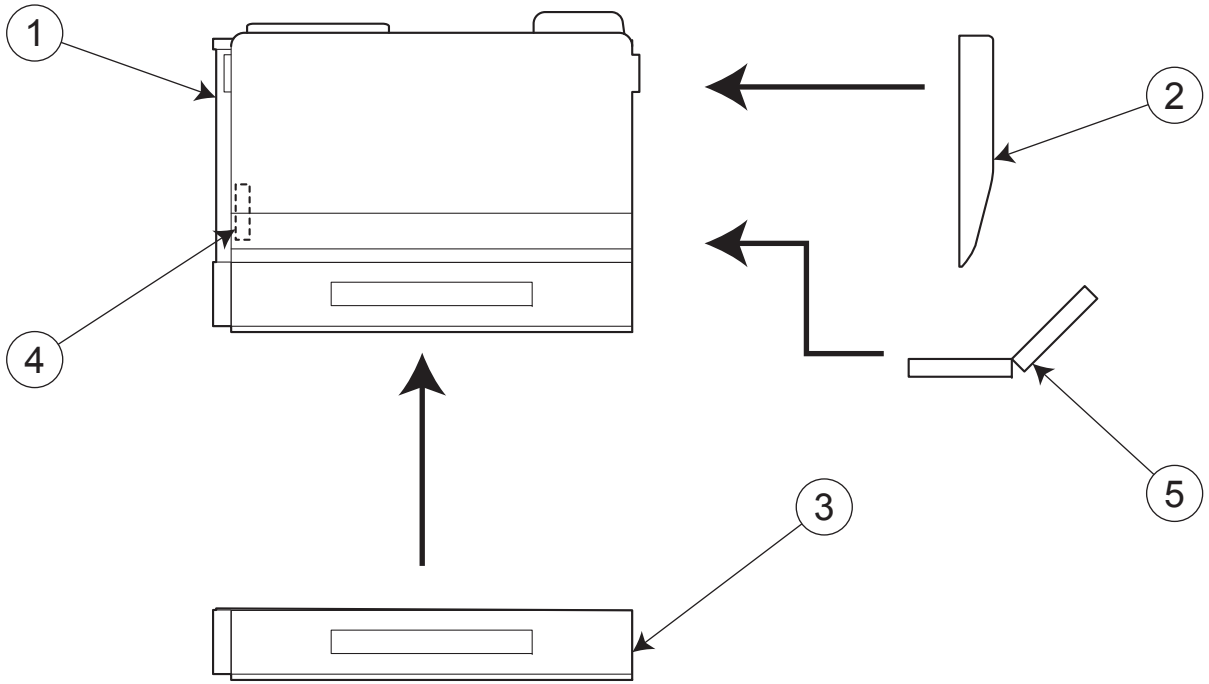

GENERAL CONTENTS

No.	Description	Model
1	PRINTER COLOR	magicolor 7450II
2	DUPLEX	DUPLEX OPTION
3	PAPER FEEDER	Lower Feeder Unit
4	OTHER OPTION	Hard Disk Kit
5	OTHER OPTION	Banner Tray

DIAGRAMS OF MAIN PARTS SECTION

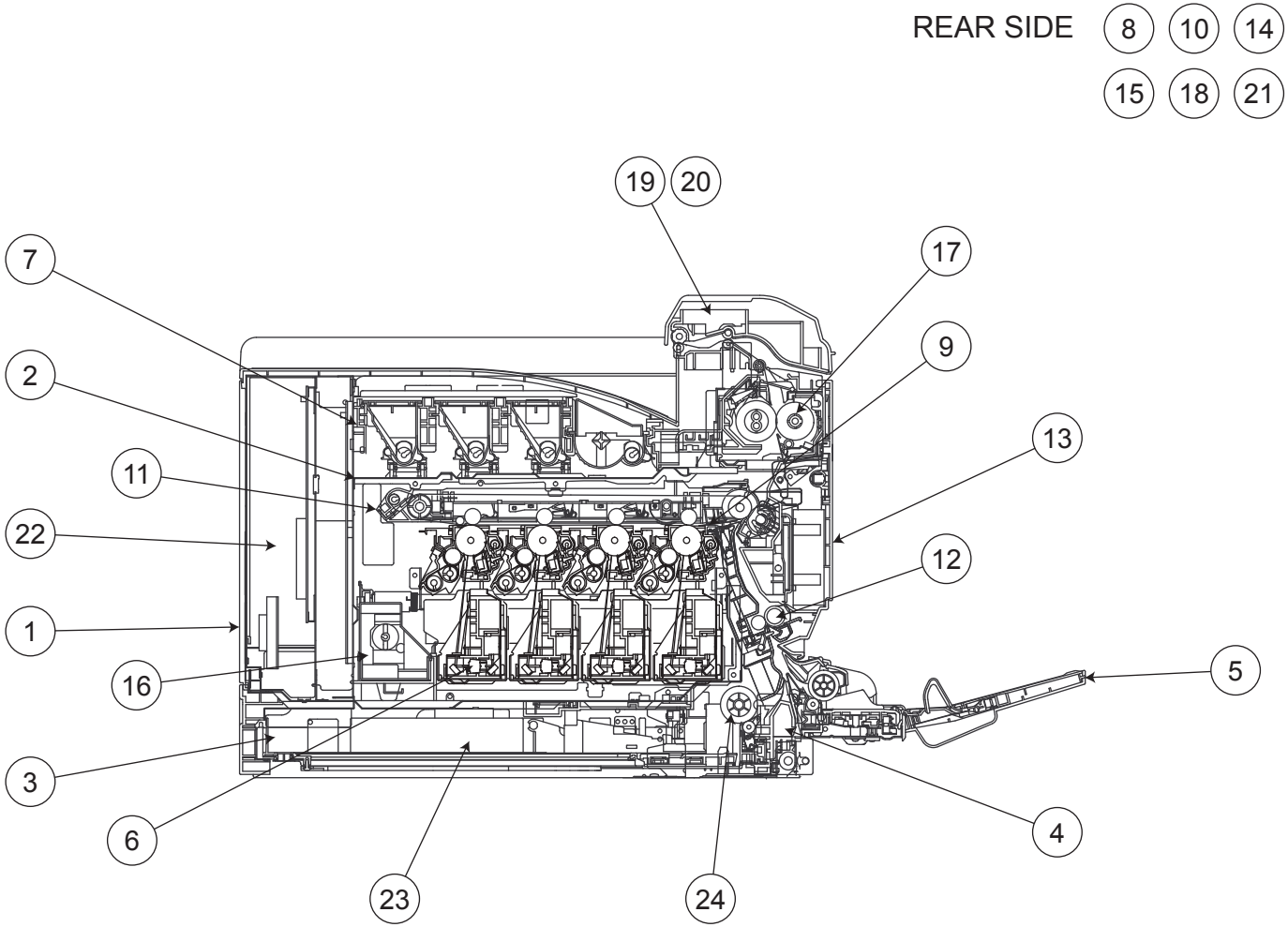

CONTENTS

No.	DESCRIPTION	名称	PAGE No.
1	EXTERNAL PARTS	外装部	P1
2	MAIN FRAME	メインフレーム	P2
3	INNER COVER SECTION	2次カバー	P3
4	MPT PAPER TAKE-UP SECTION	ＭＰＴ 給紙部	P4
5	MANUAL FEED SECTION	手差し給紙部	P5 P6 P7
6	P/H FRAME SECTION	Ｐ／Ｈ フレーム	P8 P9
7	T/C RAIL SECTION	Ｔ／Ｃ レール	P10
8	CONTACT SECTION	ＩＵ 接点部	P11
9	ERASER SECTION	イレーサ部	P12
10	DEVELOPMENT DRIVE SECTION	現像駆動部	P13
11	TRANSFER BELT SECTION	転写ベルトユニット	P14
12	PAPER TRANSPORT SECTION	搬送部	P15
13	RIGHT DOOR SECTION	右扉	P16
14	TRANSPORT DRIVE SECTION	搬送駆動部	P17
15	WASTE TONER TRANSPORT SECTION	廃トナー搬送部	P18
16	WASTE TONER BOX SECTION	廃棄トナーボトル	P19
17	FUSING SECTION	定着部	P20
18	FUSING DRIVE SECTION	定着駆動部	P21
19	PAPER EXIT SECTION	排紙部	P22
20	PAPER EXIT DRIVE SECTION	排紙駆動部	P23
21	REAR DUCT SECTION	背面排気部	P24
22	POWER UNIT	電源ユニット	P25
23	MPT CASSETTE TRAY SECTION	ＭＰＴ トレイ	P26
24	MPT CASSETTE PAPER TAKE-UP SECTION	ＭＰＴ 給紙部	P27
25	WIRING ACCESSORIES AND JIGS	配線部品・治具	P28

INDEX

Parts No.	Page No.
0996 3055 01	2-11
1038 4006 01	28-13
1053 3103 01	1-8
1053 3103 01	3-20
1065 5872 02	28-7
1067 2501 01	9-8
1075 2565 01	7-11
1136 1019 03	1-6
1154 4670 01	2-13
1154 4670 01	25-29
1164 3003 01	27-16
1164 3004 03	27-21
1164 3005 02	27-22
1164 3020 03	4-16
1164 3022 02	4-14
1164 3027 01	4-8
1164 3045 01	26-29
1164 3053 12	4-4
1164 3054 01	4-18
1164 3061 01	26-10
1164 3062 01	26-11
1164 3066 01	27-5
1164 3527 02	15-32
1500 2320 02	25-8
4004 2148 01	24-11
4004 2545 01	17-19
4004 2545 01	18-9
4004 3001 02	27-6
4004 3004 01	27-14
4004 3005 01	27-8
4004 3006 03	27-15
4004 3008 01	26-14
4004 3011 01	4-20
4004 3012 01	4-21
4004 3024 01	26-9
4004 3031 01	26-23
4004 3032 01	26-26
4004 3033 01	26-12
4004 3038 01	26-13
4004 3040 02	26-8
4004 3042 01	26-28
4004 3051 02	26-22
4004 3052 01	4-17
4004 3061 01	4-10
4004 3062 06	4-6
4004 3063 01	4-11
4004 3503 02	15-17
4004 3504 02	15-18
4004 5339 01	7-17
4004 5607 02	18-8
4004 5612 01	18-12
4004 7324 01	26-33
4011 3020 01	27-4
4021 3036 01	26-27
4025 1018 01	1-10
4025 3572 01	15-16
4025 5984 01	23-9
4030 3093 01	7-3
4030 3403 01	6-10
4030 3412 01	5-18
4030 3460 02	5-19
4030 3475 01	6-20
4034 0151 01	6-21
4034 0151 01	27-10
4034 3012 01	27-7
4036 2549 01	23-23
4036 3008 01	26-4
4036 3014 01	27-20
4036 3018 01	27-19
4036 3019 01	26-36
4036 3021 02	26-16
4036 3022 03	26-1
4036 3028 12	26-34
4036 3030 01	27-2
4036 3031 01	27-3
4036 3040 01	27-17
4036 3086 01	26-35
4037 0104 01	4-15
4037 0775 01	24-17
4037 0906 01	15-28
4037 2239 02	24-10
4037 3210 01	26-7
4037 3223 01	26-25
4037 3226 01	26-24
4037 3227 01	26-32
4037 7001 00	6-28
4038 0165 00	5-1
4038 0203 02	18-20
4038 0210 01	16-15
4038 0211 04	9-13
4038 0251 14	6-25
4038 0252 03	5-17
4038 0760 00	11-2
4038 1010 01	1-5
4038 1014 01	3-9
4038 1046 01	1-13
4038 1101 06	3-8
4038 1102 02	3-10
4038 1105 01	3-13
4038 1271 00	10-19
4038 1272 00	18-26
4038 1273 00	12-26
4038 1280 00	9-7
4038 1281 00	8-5
4038 1311 00	10-21
4038 1360 00	3-26
4038 1906 04	9-1
4038 2013 04	19-3
4038 2014 08	12-6
4038 2015 02	12-5
4038 2016 02	8-3
4038 2017 01	8-4
4038 2019 01	10-1
4038 2022 02	10-11
4038 2023 18	14-1
4038 2024 02	14-17
4038 2026 01	14-21
4038 2027 01	14-19
4038 2028 01	14-20
4038 2029 01	14-2
4038 2031 01	24-2
4038 2032 01	12-20
4038 2033 01	24-3
4038 2034 04	24-4
4038 2038 02	10-2
4038 2040 01	12-11
4038 2042 01	9-17
4038 2043 03	9-18
4038 2044 02	9-4
4038 2045 01	14-8
4038 2046 01	14-3
4038 2047 02	14-6
4038 2048 01	14-5
4038 2051 01	8-10
4038 2052 02	12-13
4038 2053 02	12-14
4038 2055 02	24-5
4038 2056 02	12-12
4038 2062 01	18-25
4038 2065 17	2-5
4038 2066 12	2-7
4038 2067 01	8-9
4038 2071 02	25-5
4038 2073 02	2-9
4038 2073 02	13-5
4038 2074 05	13-1
4038 2075 02	13-4
4038 2076 01	18-2
4038 2077 13	14-9
4038 2078 13	14-12
4038 2080 01	14-7
4038 2081 02	12-15
4038 2082 04	20-2
4038 2083 02	1-17
4038 2084 06	1-7
4038 2086 01	8-11
4038 2089 01	18-21
4038 2094 01	8-2
4038 2097 02	2-12
4038 2099 01	4-2
4038 2102 01	10-12
4038 2103 04	12-18
4038 2104 02	12-17
4038 2105 03	12-19
4038 2108 01	10-14
4038 2109 01	10-13
4038 2110 03	10-16
4038 2111 02	18-13
4038 2112 04	18-14
4038 2113 02	18-24
4038 2114 01	18-15
4038 2115 02	18-7
4038 2116 04	18-3
4038 2117 02	18-5
4038 2118 01	18-1
4038 2119 01	18-6
4038 2120 02	18-18
4038 2130 01	18-23
4038 2131 07	18-4
4038 2140 01	18-22
4038 2142 01	18-17
4038 2143 01	18-16
4038 2150 01	10-15
4038 2151 02	12-16
4038 2151 02	14-15
4038 2152 13	14-10
4038 2153 13	14-11
4038 2162 02	4-12
4038 2178 01	25-2
4038 2179 01	9-16
4038 2180 01	9-19
4038 2181 01	12-3
4038 2182 01	12-2
4038 2183 01	12-21
4038 2184 01	9-15
4038 2187 04	9-3
4038 2188 02	9-14
4038 2189 01	9-2
4038 2190 03	9-11
4038 2191 02	9-10

Parts No.	Page No.
4038 2192 02	9-12
4038 2193 03	9-6
4038 2194 01	9-5
4038 2196 01	9-9
4038 2199 02	12-1
4038 2205 02	14-13
4038 2206 02	11-9
4038 2207 01	14-14
4038 2217 01	14-16
4038 2225 02	11-11
4038 2232 13	11-14
4038 2237 01	24-8
4038 2241 02	24-6
4038 2249 02	8-7
4038 2253 01	17-20
4038 2255 01	11-4
4038 2265 04	3-1
4038 2266 01	3-25
4038 2274 03	11-10
4038 2275 01	11-1
4038 2276 01	11-12
4038 2277 01	11-13
4038 2281 04	3-4
4038 2282 03	3-7
4038 2283 02	3-3
4038 2287 02	3-24
4038 2309 01	24-13
4038 2309 01	25-11
4038 2450 00	17-22
4038 2508 01	17-17
4038 2513 01	17-1
4038 2514 01	17-13
4038 2517 01	17-16
4038 2519 01	17-10
4038 2520 01	17-2
4038 2529 01	17-3
4038 2531 01	17-5
4038 2532 01	17-6
4038 2538 01	21-6
4038 2540 01	21-5

Parts No.	Page No.
4038 2541 01	21-19
4038 2549 01	17-14
4038 2551 01	17-8
4038 2556 01	21-2
4038 2557 01	21-7
4038 2573 01	21-9
4038 2574 01	21-11
4038 2575 01	21-16
4038 2576 01	21-12
4038 2577 01	21-13
4038 2578 01	17-18
4038 2579 01	18-10
4038 2580 01	21-15
4038 2586 01	18-11
4038 2587 01	21-18
4038 2588 01	21-14
4038 2591 01	21-4
4038 2592 01	21-3
4038 2593 02	21-21
4038 2596 01	21-10
4038 2598 01	17-11
4038 2599 01	17-4
4038 2600 02	21-17
4038 2699 01	17-12
4038 3054 01	4-22
4038 3063 01	27-1
4038 3207 03	6-2
4038 3208 02	6-3
4038 3215 01	5-11
4038 3216 03	6-5
4038 3217 01	6-4
4038 3218 01	6-7
4038 3220 01	6-6
4038 3221 03	5-26
4038 3222 03	5-24
4038 3229 01	5-4
4038 3232 01	7-10
4038 3233 02	5-6
4038 3234 02	5-5
4038 3236 01	7-7

Parts No.	Page No.
4038 3237 01	7-18
4038 3240 01	7-2
4038 3244 02	7-14
4038 3246 01	7-4
4038 3247 01	7-5
4038 3249 02	7-15
4038 3251 02	5-22
4038 3252 01	5-14
4038 3253 01	5-13
4038 3255 01	5-29
4038 3256 01	5-15
4038 3260 01	7-1
4038 3261 02	6-16
4038 3262 03	6-17
4038 3266 01	6-15
4038 3267 01	6-22
4038 3268 02	6-12
4038 3269 02	6-23
4038 3270 01	6-18
4038 3272 01	5-20
4038 3286 01	5-25
4038 3501 01	15-5
4038 3502 02	15-10
4038 3511 02	16-16
4038 3512 02	16-13
4038 3516 01	16-8
4038 3517 03	13-6
4038 3520 01	16-2
4038 3523 01	16-17
4038 3525 01	15-15
4038 3527 03	15-37
4038 3529 02	15-3
4038 3530 01	15-14
4038 3531 02	15-27
4038 3532 01	15-2
4038 3534 01	16-14
4038 3536 01	15-9
4038 3537 01	15-7
4038 3538 01	15-8
4038 3539 01	15-4

Parts No.	Page No.
4038 3540 03	15-11
4038 3541 01	4-1
4038 3542 02	16-5
4038 3551 01	16-7
4038 3552 01	16-12
4038 3553 01	16-3
4038 3556 01	15-34
4038 3558 02	15-36
4038 3559 01	15-35
4038 3561 03	15-30
4038 3562 01	15-22
4038 3567 01	15-19
4038 3571 02	16-11
4038 3592 01	15-25
4038 3593 01	15-24
4038 3595 01	2-1
4038 3735 01	20-3
4038 4611 01	16-4
4038 4620 01	16-9
4038 5601 00	26-6
4038 5603 00	15-39
4038 5605 00	6-34
4038 5651 00	6-24
4038 5653 00	6-11
4038 5654 00	27-11
4038 5655 00	27-13
4038 5656 00	6-8
4038 5657 00	6-30
4038 5658 00	6-9
4038 5662 00	6-19
4038 5663 00	6-32
4038 5664 00	6-31
4038 5665 00	6-26
4038 5666 00	4-26
4038 5667 00	4-27
4038 5671 00	5-27
4038 5672 00	6-33
4038 5728 03	20-5
4038 5860 01	23-6
4038 5862 01	23-17

Parts No.	Page No.
4038 5864 01	23-18
4038 5869 01	23-11
4038 5870 01	23-13
4038 5871 02	23-20
4038 5872 02	23-19
4038 5873 01	23-14
4038 5874 01	23-12
4038 5877 02	23-16
4038 5879 01	23-15
4038 5901 01	23-7
4038 5915 01	23-8
4038 6203 03	11-15
4038 6815 02	3-6
4038 6816 01	3-14
4038 6829 02	4-5
4038 6830 02	15-29
4038 6834 03	5-3
4038 6835 01	14-24
4038 6835 01	22-12
4038 6836 01	13-7
4038 6836 01	14-18
4038 6845 01	5-21
4038 7010 00	15-40
4038 7021 00	4-28
4038 7022 00	15-12
4038 7023 00	15-13
4038 7302 02	16-10
4038 7303 01	15-1
4038 7308 02	3-11
4038 7311 02	19-2
4038 7337 01	26-15
4038 7352 01	5-28
4038 M101 00	13-8
4038 M102 00	13-9
4038 M601 00	2-4
4038 R701 00	17-21
4038 R702 00	8-13
4038 R704 00	12-23
4038 R705 00	8-12
4038 R706 00	10-18

Parts No.	Page No.
4038 R707 00	11-3
4038 R708 00	11-16
4038 R709 00	12-24
4038 R710 00	12-25
4038 R712 00	26-38
4038 R729 00	13-10
4038 R730 00	13-11
4038 R731 00	9-20
4038 R732 00	19-1
4038 R733 00	14-23
4038 R736 00	6-29
4038 R737 00	8-6
4038 R740 00	4-25
4038 R742 00	16-20
4038 R744 00	12-22
4038 R745 00	18-27
4038 R748 00	27-24
4038 R759 00	15-38
4038 R770 00	3-23
4038 R793 00	21-24
4039 0106 02	25-27
4039 1011 01	13-12
4039 1017 01	21-23
4039 1045 01	1-22
4039 1047 01	2-2
4039 1104 03	3-15
4039 1121 00	4-13
4039 1127 00	11-6
4039 1151 00	24-15
4039 1152 02	13-13
4039 1153 00	24-16
4039 1606 00	4-23
4039 1631 00	1-1
4039 1632 01	1-14
4039 1633 00	1-24
4039 1634 00	1-20
4039 1635 00	1-3
4039 1636 00	1-4
4039 1637 00	1-25
4039 1638 00	11-8

Parts No.	Page No.
4039 1639 00	11-5
4039 1640 00	24-9
4039 1641 00	1-2
4039 1642 00	11-7
4039 1643 00	1-21
4039 1644 00	4-24
4039 2005 06	25-1
4039 2020 01	10-9
4039 2021 01	10-10
4039 2076 03	13-2
4039 2161 03	10-3
4039 2162 03	10-3
4039 2163 03	10-3
4039 2164 03	10-3
4039 2165 03	10-3
4039 2196 04	24-14
4039 2208 01	10-17
4039 2209 01	2-14
4039 2210 01	2-15
4039 2213 01	25-15
4039 2214 03	25-16
4039 2215 03	25-28
4039 2242 02	25-6
4039 2243 01	25-22
4039 2244 02	25-13
4039 2245 01	25-21
4039 2246 01	25-7
4039 2247 01	1-23
4039 2286 01	2-3
4039 2289 01	6-35
4039 2289 01	25-24
4039 3282 01	5-12
4039 5601 00	27-23
4039 5602 00	27-18
4039 5603 00	4-3
4039 5604 00	26-31
4039 5637 00	26-17
4039 5641 00	26-19
4039 5645 00	26-20
4039 5680 00	5-8

Parts No.	Page No.
4039 5684 00	5-16
4039 5685 00	5-2
4039 5853 02	23-1
4039 5854 04	22-4
4039 5855 01	23-10
4039 5857 01	22-5
4039 5858 01	23-2
4039 5859 02	23-4
4039 5878 01	23-21
4039 5882 01	23-5
4039 5902 03	22-10
4039 5903 04	22-7
4039 5904 02	22-8
4039 5907 02	22-11
4039 5908 01	22-6
4039 5909 01	22-17
4039 5919 01	22-3
4039 5920 01	22-18
4039 6201 03	25-9
4039 6202 03	25-9
4039 6751 01	1-26
4039 6804 03	25-20
4039 6808 02	24-7
4039 6810 05	2-10
4039 6812 02	3-22
4039 6814 01	10-8
4039 6818 02	24-7
4039 6822 02	20-4
4039 6827 04	25-12
4039 6832 02	25-3
4039 6834 01	25-30
4039 6838 01	25-18
4039 6839 01	25-19
4039 6840 01	8-8
4039 6845 07	25-17
4039 7013 00	16-1
4039 7301 03	1-18
4039 7342 01	1-30
4039 7343 01	1-30
4039 7344 01	1-30

Parts No.	Page No.
4039 7345 01	1-30
4039 7346 01	1-30
4039 7347 01	3-16
4039 7347 01	12-10
4039 7348 01	3-17
4039 7348 01	12-9
4039 7349 01	3-18
4039 7349 01	12-8
4039 7350 01	3-12
4039 7350 01	12-7
4039 7355 01	10-7
4039 7356 01	10-6
4039 7357 01	10-5
4039 7358 01	10-4
4039 8911 00	22-14
4039 8912 00	22-1
4039 9451 00	5-28
4039 9452 00	26-30
4039 9453 00	26-5
4039 9480 00	1-15
4039 9483 00	1-29
4039 9484 00	1-29
4039 9485 00	5-9
4039 9486 00	26-18
4039 9487 00	26-37
4039 9488 00	22-2
4039 H001 01	25-14
4039 H004 00	25-14
4039 H010 00	25-25
4039 H011 00	8-1
4039 M100 00	24-1
4039 M100 00	25-10
4039 M704 00	1-19
4039 M705 00	1-19
4039 R702 00	23-22
4039 R716 00	14-22
4039 R723 00	9-21
4039 R738 11	20-1
4039 R739 11	20-1
4039 R740 11	20-1

Parts No.	Page No.
4039 R764 00	5-30
4039 R765 00	16-19
4039 R766 00	26-39
4039 R768 00	1-28
4040 M100 00	13-14
4065 621	19-4
4065 622	19-4
4128 2215 01	2-6
4128 3522 02	15-21
4131 3001 01	7-8
4131 3532 02	7-6
4134 3106 01	26-3
4139 5577 01	23-3
4139 N300 00	1-31
4142 3217 01	7-9
4163 5293 01	13-15
4163 5293 01	14-4
4163 5293 01	16-6
4163 5293 01	22-15
4163 5293 01	26-21
4475 2603 02	1-12
4643 1020 03	1-9
4643 1020 03	3-19
4658 3040 01	27-12
4658 3046 01	27-9
4658 3516 02	17-9
4658 3516 02	21-8
4687 3281 01	5-23
4687 3281 01	26-2
9313 1000 72	24-12
9314 1400 71	21-1
9322 1300 21	15-33
9322 1300 21	21-20
9322 1300 31	17-7
9322 1400 21	17-15
9326 1000 91	25-32
9326 1210 81	1-27
9326 1410 31	25-26
9335 1300 61	5-7
9335 1300 61	7-16

Parts No.	Page No.
9335 1300 61	18-19
9335 1300 61	22-9
9335 1400 11	15-23
9335 1400 21	15-6
9335 1400 61	4-9
9335 1400 61	4-19
9353 2400 11	12-4
9372 5400 31	15-31
9381 4101 31	1-31
9381 4200 21	1-31
9381 4300 31	1-31
9384 1500 11	25-23
9J06 1013 00	10-20
9J06 1015 01	12-27
9J06 1016 00	12-28
9J06 1017 00	12-29
9J06 1018 00	12-30
9J06 M100 00	22-16
9J06 M200 00	7-13
9J06 M201 00	7-12
9J06 M601 00	3-2
9J06 R901 00	4-7
A00J 9455 00	1-16
A011 9462 00	1-33
A011 M711 00	25-31
A02E 1196 00	2-8
A02E 1196 00	13-3
A02E M601 00	3-21
A02F 1637 01	16-18
A0EP 5901 00	6-13
A0EP 5906 00	5-10
A0EP 5912 00	6-1
A0EP 5941 01	6-27
V126 0308 03	1-11
V500 0100 03	28-4
V500 0100 05	28-2
V500 0100 08	28-3
V500 0100 20	28-5
V500 0100 23	28-1
V500 0200 12	28-8

Parts No.	Page No.
V500 0200 40	1-32
V500 0200 52	28-6
V501 0100 01	28-12
V502 0100 26	25-4
V570 0100 21	28-10
V570 0100 31	28-11
V570 0100 32	28-9
V800 5003 00	6-14
V800 5003 00	15-20
V816 3000 02	3-5
V818 6000 14	21-22
V818 6000 15	22-13
V869 9000 45	15-26

EXTERNAL PARTS

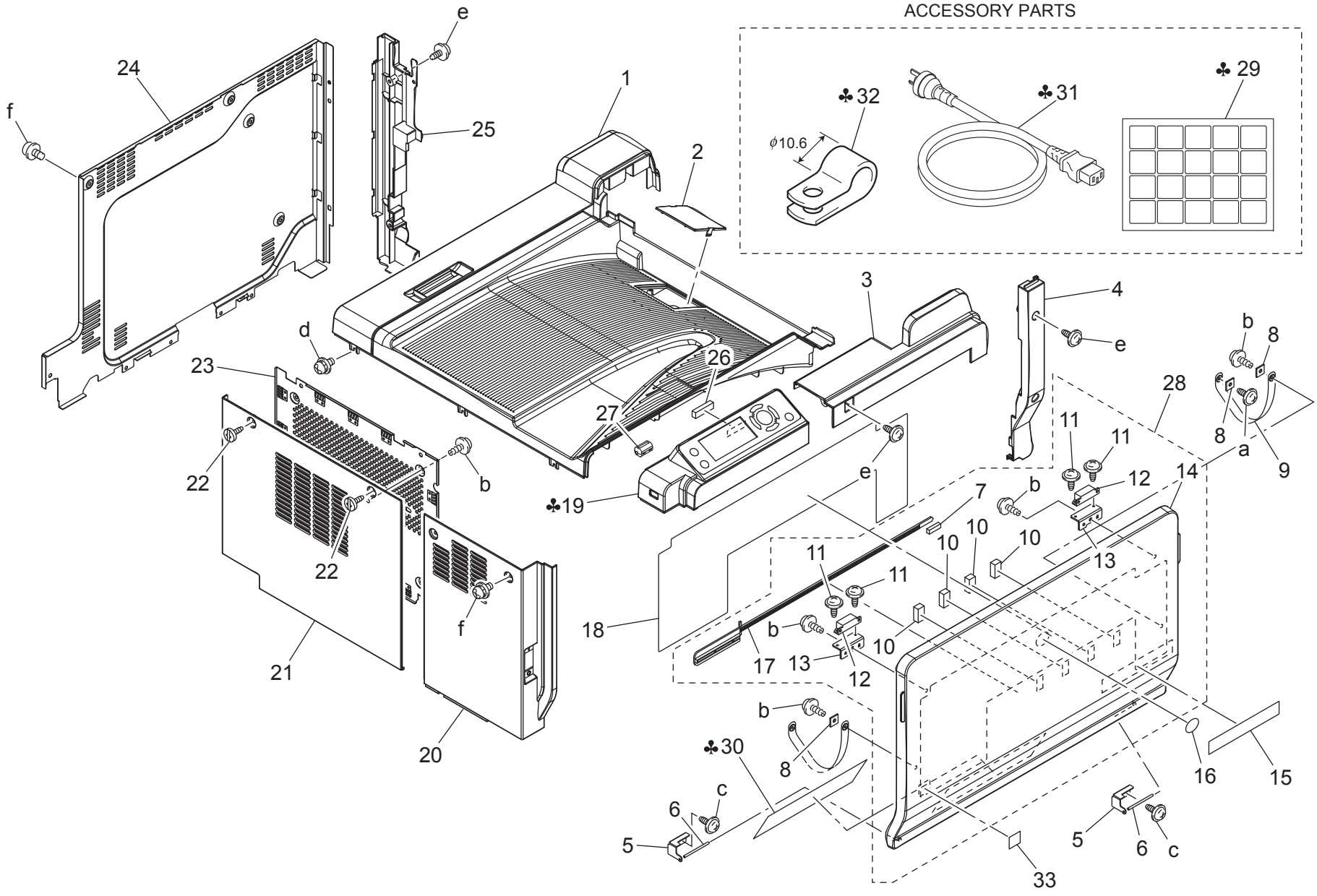

magicolor 7450II

Key	Part No.	Description		Destinations	Class	QTY	Standard parts
1	4039 1631 00	Top Cover	上カバー（排紙）		C	1	a-V137 0308 03
2	4039 1641 00	Cover	カバー（上カバー蓋）		C	1	b-V153 0308 03
3	4039 1635 00	Top Cover	上カバー（前）		C	1	c-V137 0306 03
4	4039 1636 00	Right Cover	右カバー（前）		C	1	d-V116 0308 03
5	4038 1010 01	HINGE	ヒンジ		C	2	e-V137 0308 04
6	1136 1019 03	SHAFT	シャフト		C	2	f-V116 0308 04
7	4038 2084 06	CLEANING PAD	クリーニングパッド		C	1	
8	1053 3103 01	SET PLATE	押え板		C	3	
9	4643 1020 03	BAND	バンド		C	1	
10	4025 1018 01	SEAL	シール		C	4	
11	V126 0308 03	SCREW	バインド小ねじ先端丸形		D	4	
12	4475 2603 02	MAGNET CATCH	マグネットキャッチ		D	2	
13	4038 1046 01	BRACKET	取付板		D	2	
14	4039 1632 01	Front Cover	前カバー（開閉）		C	1	
15	4039 9480 00	Label	ラベル（ｍａｇｉｃｏｌｏｒ　７４５０・Ｂ		C	1	
16	A00J 9455 00	Logo Mark	ロゴマーク		C	1	
17	4038 2083 02	CLANING MATERIAL	清掃具		C	1	
18	4039 7301 03	LABEL REMOVE	ラベル交換		C	1	
19	4039 M704 00	Panel assembly	操作パネル ＡＳＳＹ （ＰＳ／ＰＣＬ 操作パ	B,C,D1,D3,E,J,K	I	1	
19	4039 M705 00	Panel assembly	操作パネル ＡＳＳＹ （ＪＰ)）	A,A1	I	1	
20	4039 1634 00	Left Cover	左カバー（前）		C	1	
21	4039 1643 00	Left Cover	左カバー（後）		C	1	
22	4039 1045 01	SHOULDER SCREW	段ねじ		C	2	
23	4039 2247 01	SHIELD	シールド		D	1	
24	4039 1633 00	Rear Cover	後カバー		C	1	
25	4039 1637 00	Right Cover	右カバー（後）		C	1	
26	4039 6751 01	ELECTRICALLY CONDUCTIVE MATERIAL	導電材料		D	1	
27	9326 1210 81	FERRITE CORE	フェライトコア		D	1	
28	4039 R768 00	COVER ASSY	前カバー ＡＳＳＹ		S	1	
29	4039 9483 00	Label Inch	ラベル　インチ	B	C	1	
29	4039 9484 00	Label Metric	ラベル　メトリック	A,A1,C,D1,D3,E,J,K	C	1	
30	4039 7342 01	LABEL REORDER	ラベル　リオーダー	A,A1	C	1	
30	4039 7343 01	LABEL REORDER	ラベル リオーダー	C	C	1	
30	4039 7344 01	LABEL REORDER	ラベル　リオーダー	D1,D3,E,K	C	1	
30	4039 7345 01	LABEL REORDER	ラベル　リオーダー	B	C	1	
30	4039 7346 01	LABEL REORDER	ラベル　リオーダー	J	C	1	
31	9381 4200 21	POWER CORD	プラグ付電源コード	D1,D3,E,K	D	1	
31	9381 4300 31	POWER CORD	プラグ付電源コード	J	D	1	
31	4139 N300 00	POWER CORD	プラグ付電源コード	C	D	1	
31	9381 4101 31	POWER CORD	プラグ付電源コード	B	C	1	
32	V500 0200 40	clamp	ナイロンクランプ	B	D	1	
33	A011 9462 00	Label Emperon	ラベル　Ｅｍｐｅｒｏｎ		D	1	

MAIN FRAME

P 2

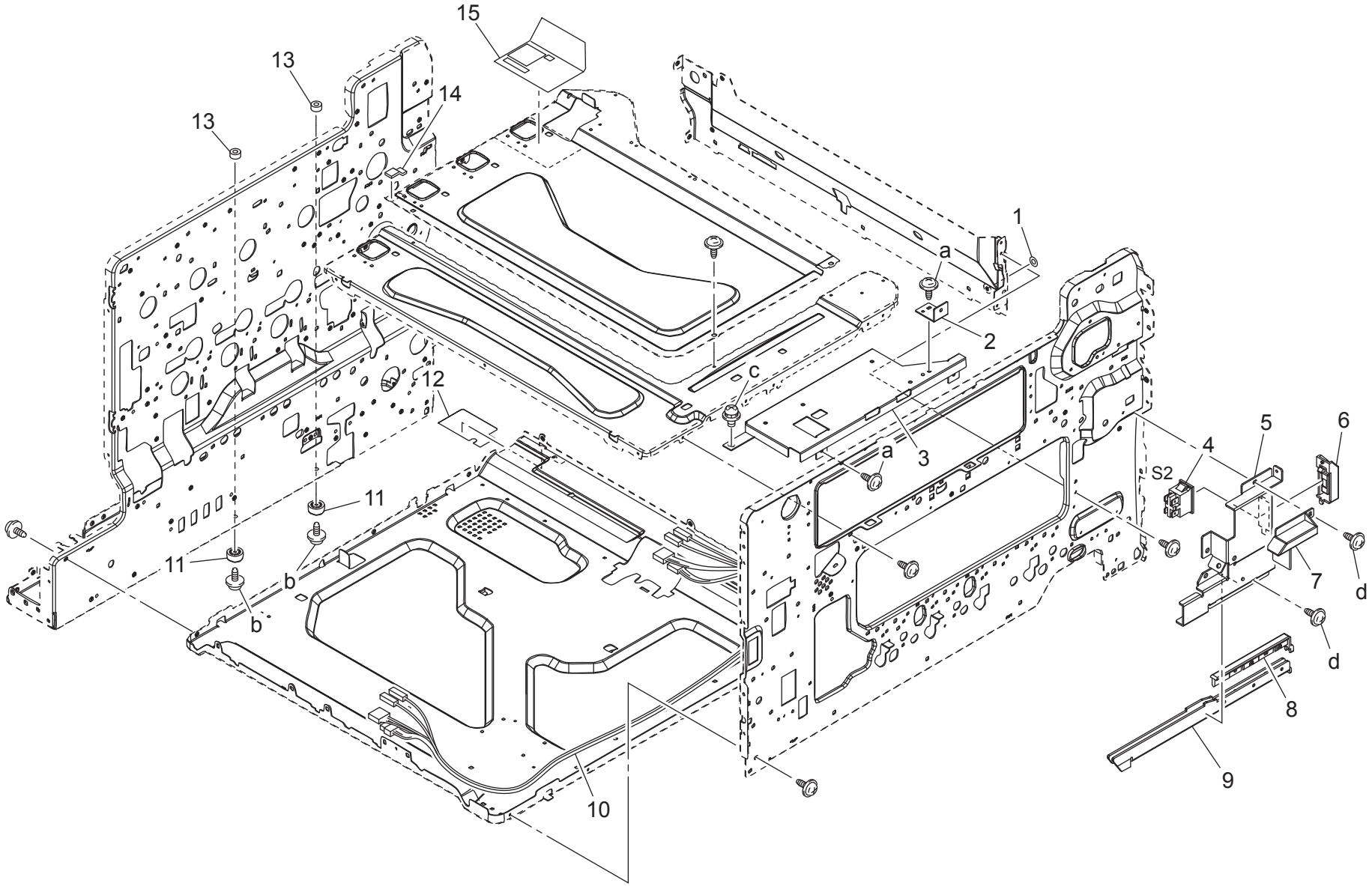

magicolor 7450II

Key	Part No.	Description		Destinations	Class	QTY	Standard parts
1	4038 3595 01	SPACER	スペーサ		D	1	a-V137 0306 03
2	4039 1047 01	BRACKET	取付板		D	1	b-V137 0312 03
3	4039 2286 01	REINFORCE PLATE	補強板		D	1	c-V116 0306 03
4	4038 M601 00	SWITCH	押釦スイッチ		C	1	d-V144 0308 03
5	4038 2065 17	BRACKET	取付板		D	1	
6	4128 2215 01	COVER	カバー		D	1	
7	4038 2066 12	COVER	カバー		D	1	
8	A02E 1196 00	Cap	キャップ（取手・Ｒ）		C	1	
9	4038 2073 02	Reinforce plate	補強板		D	1	
10	4039 6810 05	WIRE HARNESS ASSY	ハーネス ＡＳＳＹ（ＡＣ 入力部　Ｐ）		D	1	
11	0996 3055 01	RUBBER FOOT	コ゛ムアシ		C	2	
12	4038 2097 02	SEAL	シール		C	1	
13	1154 4670 01	PROTECTION	保護材		C	2	
14	4039 2209 01	SEAL	シール		C	1	
15	4039 2210 01	SEAL	シール		C	1	

INNER COVER SECTION

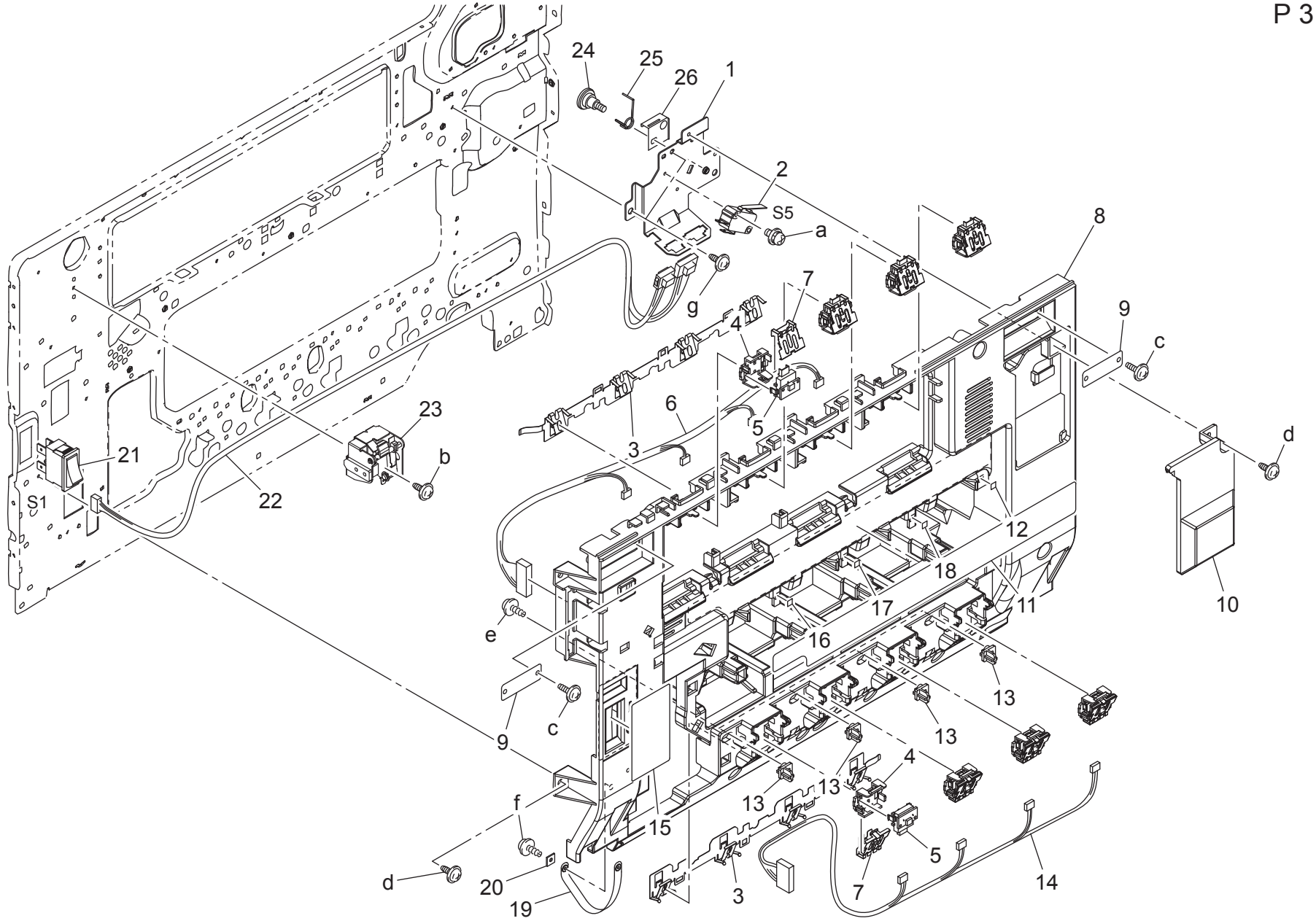

Key	Part No.	Description		Destinations	Class	QTY	Standard parts
1	4038 2265 04	BRACKET	取付板（右扉安全 ＳＷ）		D	1	a-V116 0316 03
2	9J06 M601 00	MICRO SWITCH	マイクロスイッチ		C	1	b-V137 0306 03
3	4038 2283 02	PLATE SPRING	板ばね		C	2	c-V153 0308 03
4	4038 2281 04	HOLDER	ホルダ		C	8	d-V137 0308 03
5	V816 3000 02	CONNECTOR PIN	基板用コネクタポスト		D	8	e-V153 0306 03
6	4038 6815 02	WIRE HARNESS ASSY	ハーネス ＡＳＳＹ		D	1	f-V153 0310 03
7	4038 2282 03	PLATE SPRING	板ばね		C	8	g-V144 0308 03
8	4038 1101 06	COVER	カバー		C	1	
9	4038 1014 01	SUCTION PLATE	吸着板		D	2	
10	4038 1102 02	COVER	カバー		C	1	
11	4038 7308 02	LABEL TC IU	ラベル　ＴＣ　ＩＵ　挿入目標		D	1	
12	4039 7350 01	LABEL K	ラベル　挿入目標 Ｋ・ＩＵ		D	1	
13	4038 1105 01	HOLDER	ホルダ		D	4	
14	4038 6816 01	WIRE HARNESS ASSY	ハーネス ＡＳＳＹ		C	1	
15	4039 1104 03	PLATE	保護板		D	1	
16	4039 7347 01	LABEL Y	ラベル　挿入目標 Ｙ・ＩＵ		D	1	
17	4039 7348 01	LABEL M	ラベル　挿入目標 Ｍ・ＩＵ		D	1	
18	4039 7349 01	LABEL C	ラベル　挿入目標 Ｃ・ＩＵ		D	1	
19	4643 1020 03	BAND	バンド		C	1	
20	1053 3103 01	SET PLATE	押え板		C	1	
21	A02E M601 00	Power source Switch	電源スイッチ		C	1	
22	4039 6812 02	WIRE HARNESS ASSY	ハーネス ＡＳＳＹ		D	1	
23	4038 R770 00	FRONT COVER SW ASSY	前扉 ＳＷ　ＡＳＳＹ		C	1	
24	4038 2287 02	SHOULDER SCREW	段ねじ		C	1	
25	4038 2266 01	TORSION SPRING	ねじりコイルばね		C	1	
26	4038 1360 00	GUIDE	ガイド		D	1	

MPT PAPER TAKE-UP SECTION

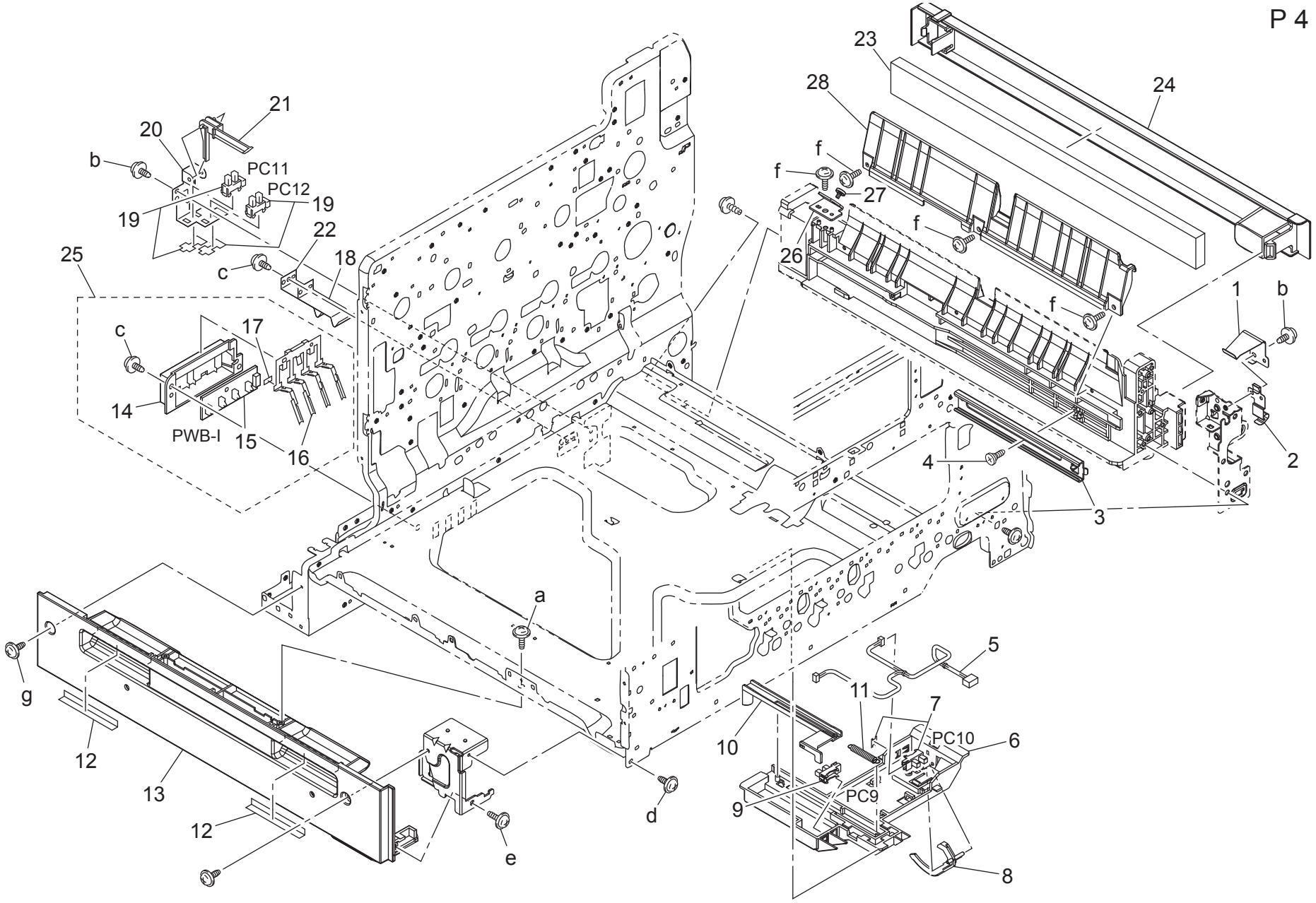

Key	Part No.	Description		Destinations	Class	QTY	Standard parts
1	4038 3541 01	PLATE SPRING	板ばね		D	1	a-V153 0308 03
2	4038 2099 01	CONTACT	接点		D	1	b-V137 0306 03
3	4039 5603 00	RAIL	レール（補助・右）		D	1	c-V137 0308 03
4	1164 3053 12	SHOULDER SCREW	段ねじ		C	1	d-V137 0408 03
5	4038 6829 02	WIRE HARNESS ASSY	ハーネス ＡＳＳＹ		D	1	e-V153 0408 03
6	4004 3062 06	HOLDER	ホルダ		C	1	f-V153 0410 03
7	9J06 R901 00	PHOTO INTERUPPTER	フォトインタラプタ		B	1	g-V137 0308 04
8	1164 3027 01	ACTUATOR	アクチュエータ		C	1	
9	9335 1400 61	SOLID STATE SWITCH	透過型フォトスイッチ		B	1	
10	4004 3061 01	ACTUATOR	アクチュエータ		C	1	
11	4004 3063 01	TENSION SPRING	引張コイルばね		C	1	
12	4038 2162 02	CUSHION	クッション		C	2	
13	4039 1121 00	Rail	レール（ＭＰＣー Ｌ）		C	1	
14	1164 3022 02	HOLDER	ホルダー		D	1	
15	4037 0104 01	PWB ASSY	基板 ＡＳＳＹ		C	1	
16	1164 3020 03	LEVER	レバー		C	1	
17	4004 3052 01	SPACER	スペーサ		D	1	
18	1164 3054 01	PLATE SPRING	板ばね		C	1	
19	9335 1400 61	SOLID STATE SWITCH	透過型フォトスイッチ		B	2	
20	4004 3011 01	BRACKET	取付板		D	1	
21	4004 3012 01	LEVER	レバー		C	1	
22	4038 3054 01	PLATE SPRING	板ばね		C	1	
23	4039 1606 00	SEAL	シール（マル手下）		C	1	
24	4039 1644 00	Cover	カバー（マル手下）		C	1	
25	4038 R740 00	SIZE DETECTING PWB ASSY	カセットサイズ検出 ＡＳＳＹ		C	1	
26	4038 5666 00	BRACKET	取付板		D	1	
27	4038 5667 00	SHOULDER SCREW	段ねじ		D	1	
28	4038 7021 00	GUIDE	ガイド（ＭＰＣ）		C	1	

MANUAL FEED SECTION

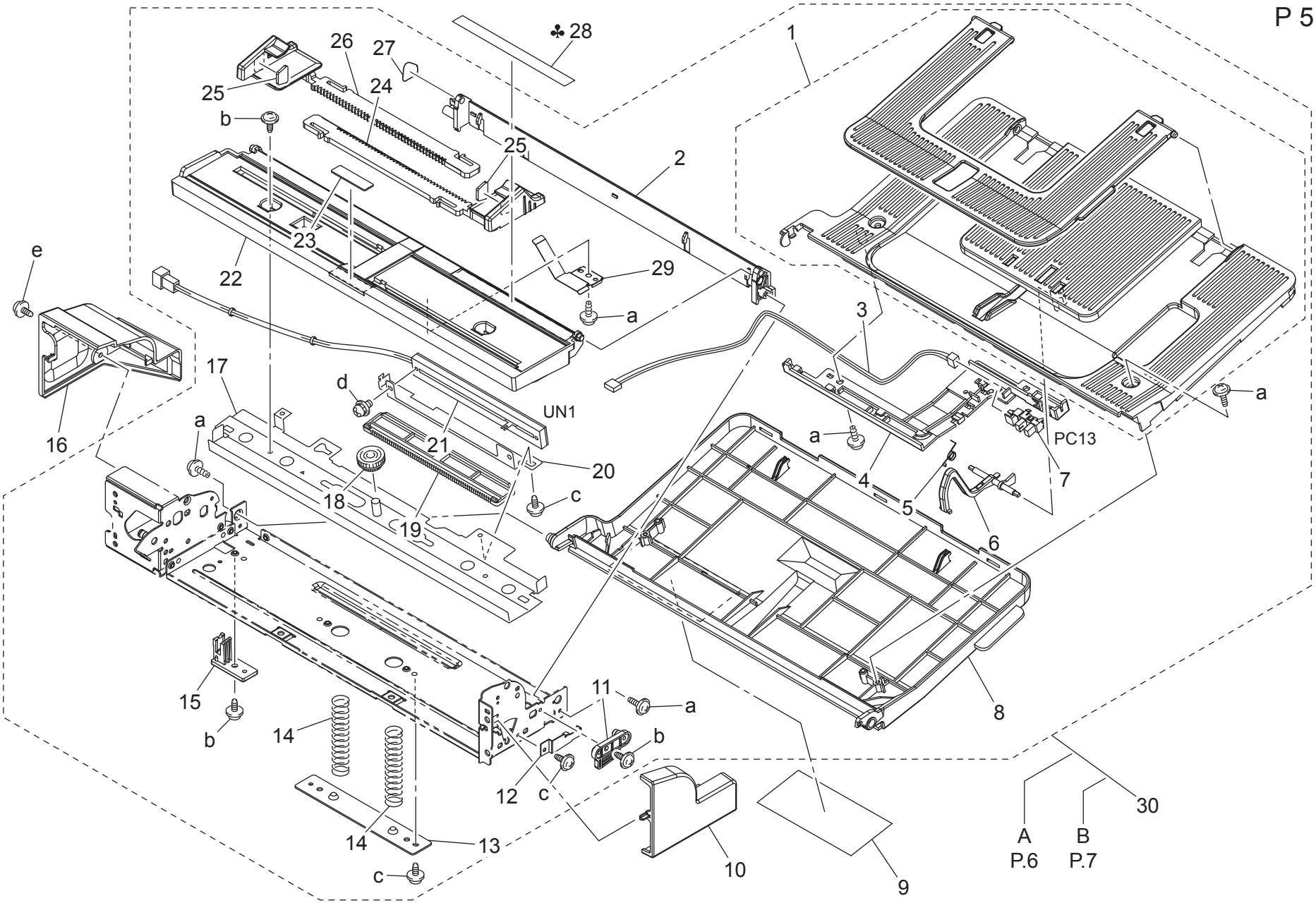

Key	Part No.	Description		Destinations	Class	QTY	Standard parts
1	4038 0165 00	TRAY ASSY	トレイ ＡＳＳＹ（エクステンション）		C	1	a-V153 0308 03
2	4039 5685 00	Holder	ホルダ（押上支点）		D	1	b-V137 0308 03
3	4038 6834 03	WIRE HARNESS ASSY	ハーネス ＡＳＳＹ		C	1	c-V137 0306 03
4	4038 3229 01	GUIDE	ガイド		D	1	d-V116 0306 03
5	4038 3234 02	TORSION SPRING	ねじりコイルばね		C	1	e-V137 0308 04
6	4038 3233 02	ACTUATOR	アクチュエータ		C	1	
7	9335 1300 61	PHOTO INTERRUPTER	フォトインタラプタ		B	1	
8	4039 5680 00	Tray	トレイ		C	1	
9	4039 9485 00	Label	ラベル（手差し注意・Ｂ）		C	1	
10	A0EP 5906 00	Cover	カバー（Ｆ）		C	1	
11	4038 3215 01	HOLD PLATE	保持板		D	1	
12	4039 3282 01	PLATE SPRING	板ばね		D	1	
13	4038 3253 01	HOLD PLATE	保持板		D	1	
14	4038 3252 01	PRESSURE SPRING	圧縮コイルばね		C	2	
15	4038 3256 01	GUIDE	ガイド		D	1	
16	4039 5684 00	Cover	カバー（Ｒ）		C	1	
17	4038 0252 03	BRACKET ASSY	取付板 ＡＳＳＹ		D	1	
18	4030 3412 01	GEAR 13/18T	ギヤ　１３／１８ Ｔ		C	1	
19	4030 3460 02	RACK	ラック		C	1	
20	4038 3272 01	BRACKET	取付板		D	1	
21	4038 6845 01	WIRE HARNESS ASSY	ハーネス ＡＳＳＹ		C	1	
22	4038 3251 02	LIFTING PLATE	押上板		D	1	
23	4687 3281 01	FRICTION SHEET	摩擦板		C	1	
24	4038 3222 03	REGULATING PLATE	規制板		C	1	
25	4038 3286 01	BRAKE	ブレーキ材		C	2	
26	4038 3221 03	REGULATING PLATE	規制板		C	1	
27	4038 5671 00	POLYESTER FILM	ポリエステルフィルム		C	1	
28	4038 7352 01	SCALE INCH	手差しスケール　インチ	B	C	1	
28	4039 9451 00	SCALE METRIC	手差しスケール　メトリック	A,A1,C,D1,D3,E,J,K	C	1	
29	4038 3255 01	BRAKE	ブレーキ材		D	1	
30	4039 R764 00	MANUAL FEED TRAY UNIT	マルチ手差し		S	1	

MANUAL FEED SECTION

P 6

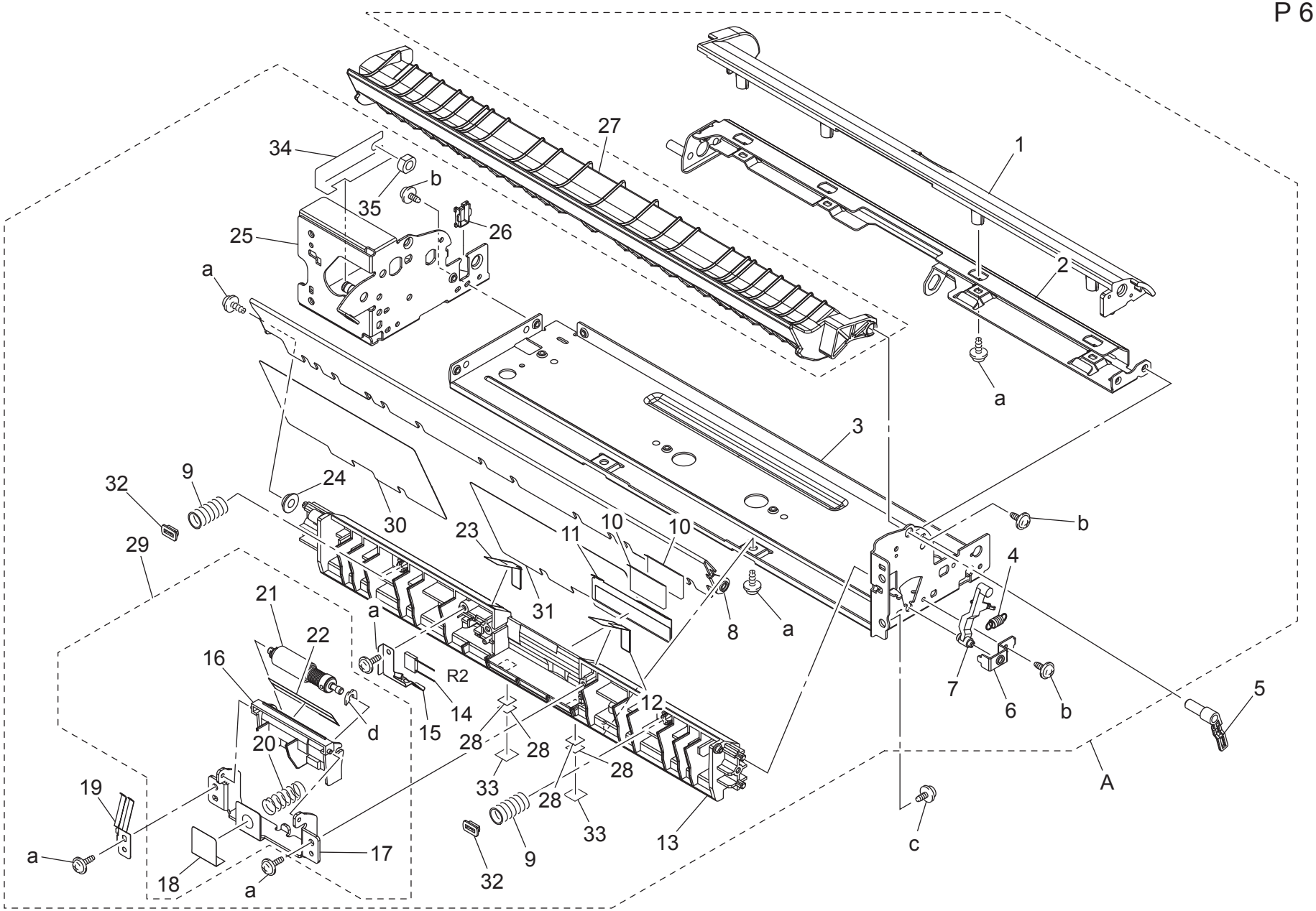

magicolor 7450II

Key	Part No.	Description		Destinations	Class	QTY	Standard parts
1	A0EP 5912 00	Cover	カバー（T）		D	1	a-V153 0308 03
2	4038 3207 03	BRACKET	取付板		D	1	b-V137 0306 03
3	4038 3208 02	FRAME	フレーム		D	1	c-V137 0408 03
4	4038 3217 01	TENSION SPRING	引張コイルばね		C	1	d-V218 0300 86
5	4038 3216 03	LEVER	レバー		C	1	
6	4038 3220 01	HOLD PLATE	保持板		D	1	
7	4038 3218 01	LEVER	レバー		C	1	
8	4038 5656 00	GUIDE	ガイド		C	1	
9	4038 5658 00	PRESSURE SPRING	圧縮コイルばね		C	2	
10	4030 3403 01	GUIDE	ガイド		C	2	
11	4038 5653 00	GUIDE PLATE	ガイド板		C	1	
12	4038 3268 02	GUIDE	ガイド		C	1	
13	A0EP 5901 00	Guide	ガイド（給紙下）		C	1	
14	V800 5003 00	FIXED POWER RESISTORS	ＦＩＸＥＤ　ＰＯＷＥＲ　ＲＥＳＩＳＴＯＲ		D	1	
15	4038 3266 01	EARTH GROUND	アース		D	1	
16	4038 3261 02	HOLDER	ホルダ		D	1	
17	4038 3262 03	BRACKET	取付板		D	1	
18	4038 3270 01	GUIDE	ガイド		C	1	
19	4038 5662 00	EARTH GROUND	アース板		D	1	
20	4030 3475 01	PRESSURE SPRING	圧縮コイルばね		C	1	
21	4034 0151 01	SEPARATION ROLLER	分離ローラ		A	1	
22	4038 3267 01	GUIDE	ガイド		C	1	
23	4038 3269 02	GUIDE	ガイド		C	1	
24	4038 5651 00	COLLAR	カラー		C	1	
25	4038 0251 14	FRAME ASSY	フレーム ＡＳＳＹ		D	1	
26	4038 5665 00	EDGE COVER	エッジカバー		D	1	
27	A0EP 5941 01	Guide	ガイド（給紙上）		C	1	
28	4037 7001 00	SPACER	スペーサ		C	4	
29	4038 R736 00	ROLLER ASSY	マルチ手差しサバキローラー ＡＳＳＹ		S	1	
30	4038 5657 00	GUIDE	ガイド（Ｌ）		C	1	
31	4038 5664 00	GUIDE	ガイド（Ｒ）		C	1	
32	4038 5663 00	HOLDER	ホルダ		D	2	
33	4038 5672 00	SPACER	スペーサ		C	2	
34	4038 5605 00	SEAL	シール		C	1	
35	4039 2289 01	COLLAR	カラー		D	1	

MANUAL FEED SECTION

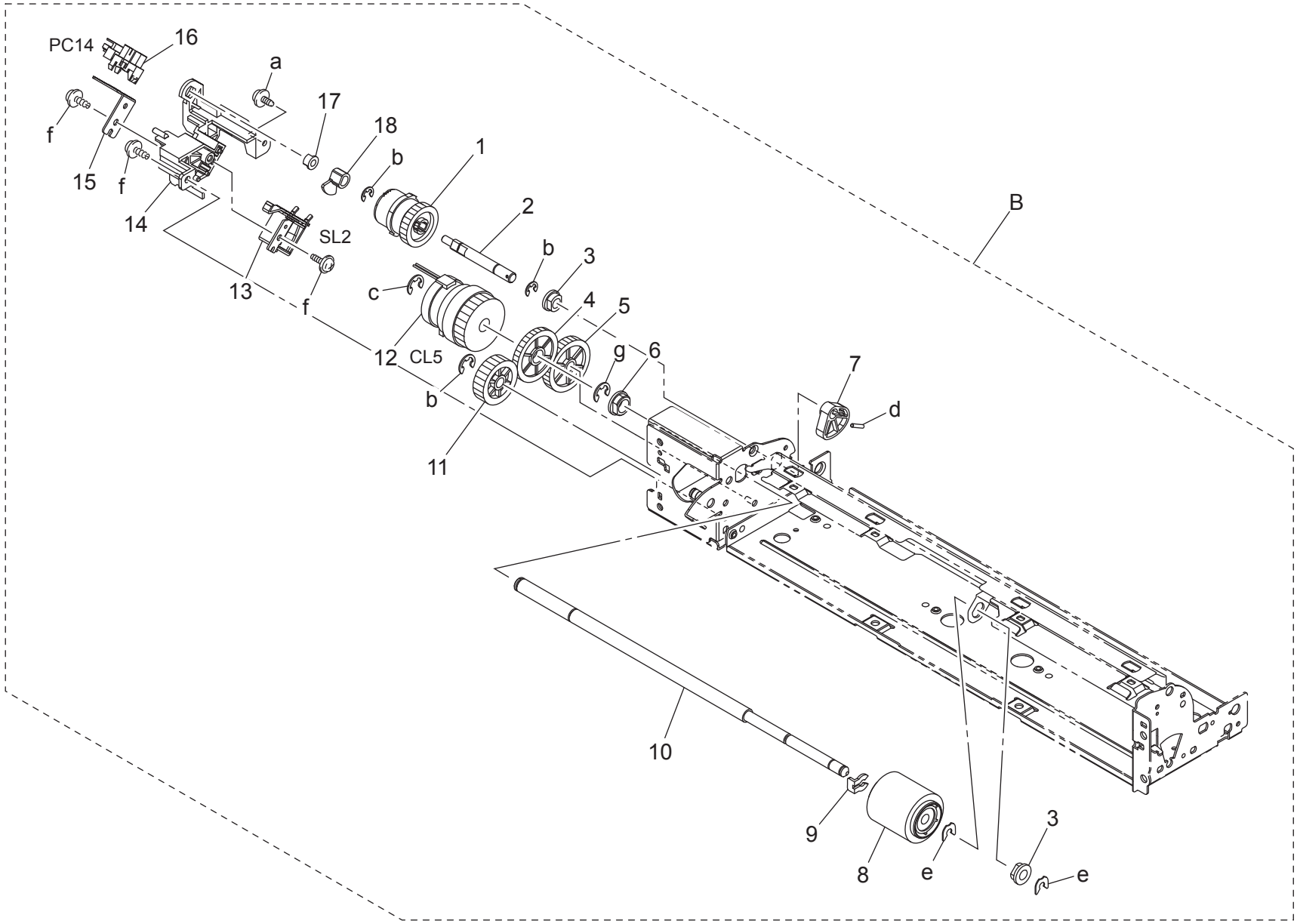

Key	Part No.	Description		Destinations	Class	QTY	Standard parts
1	4038 3260 01	CLUTCH ASSY	クラッチ ＡＳＳＹ		C	1	a-V137 0306 03
2	4038 3240 01	SHAFT	シャフト		D	1	b-V217 0400 01
3	4030 3093 01	BUSHING	軸受		C	2	c-V217 0600 01
4	4038 3246 01	GEAR 30T	ギヤ　３０Ｔ		C	1	d-1144 5200 01
5	4038 3247 01	GEAR 30T	ギヤ　３０Ｔ		C	1	e-V218 0400 86
6	4131 3532 02	BUSHING	軸受		C	1	f-V153 0308 03
7	4038 3236 01	CAM	カム		C	1	g-V218 0600 86
8	4131 3001 01	ROLLER	ローラ		A	1	
9	4142 3217 01	STOP RING	止め輪		C	1	
10	4038 3232 01	SHAFT	シャフト		D	1	
11	1075 2565 01	GEAR 25T	ギヤ　２５Ｔ		C	1	
12	9J06 M201 00	CLUTCH	クラッチ		C	1	
13	9J06 M200 00	SOLENOID	フラッパーソレノイド		C	1	
14	4038 3244 02	BRACKET	取付板		D	1	
15	4038 3249 02	BRACKET	取付板		D	1	
16	9335 1300 61	PHOTO INTERRUPTER	フォトインタラプタ		B	1	
17	4004 5339 01	BUSHING	軸受		C	1	
18	4038 3237 01	SHIELD PLATE	遮光板		C	1	

P/H FRAME SECTION

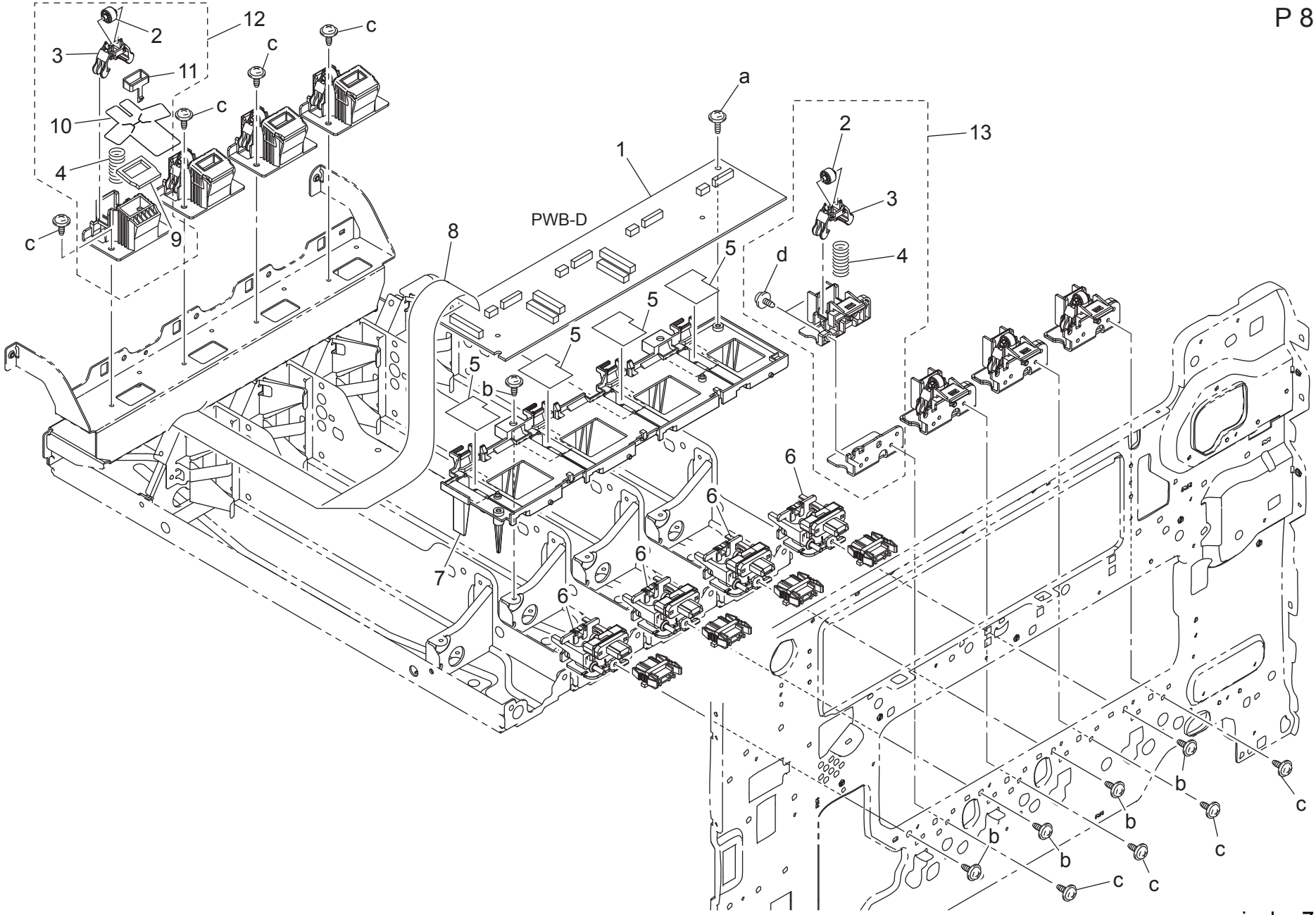

Key	Part No.	Description		Destinations	Class	QTY	Standard parts
1	4039 H011 00	PWB ASSY	基板 ＡＳＳＹ		I	1	a-V153 0308 03
2	4038 2094 01	ROLL	ころ		C	8	b-V137 0308 03
3	4038 2016 02	LIFTING PLATE	押上板		D	8	c-V137 0306 03
4	4038 2017 01	PRESSURE SPRING	圧縮コイルばね		C	8	d-V144 0308 03
5	4038 1281 00	PORYESTER FILM	ポリエステルフィルム		C	4	
6	4038 R737 00	CONNECTOR ASSY	ＡＴＤＣドロア ＡＳＳＹ		C	4	
7	4038 2249 02	HOLDER	ホルダ		D	1	
8	4039 6840 01	WIRE HARNESS ASSY	ハーネス ＡＳＳＹ		C	1	
9	4038 2067 01	SEAL	シール		C	4	
10	4038 2051 01	SEAL	シール		C	4	
11	4038 2086 01	COLLAR	カラー		C	4	
12	4038 R705 00	PU LIFT REAR ASSY	ＰＵ 押上　後 ＡＳＳＹ		C	4	
13	4038 R702 00	PU LIFT FRONT ASSY	ＰＵ 押上　前 ＡＳＳＹ		C	4	

P/H FRAME SECTION

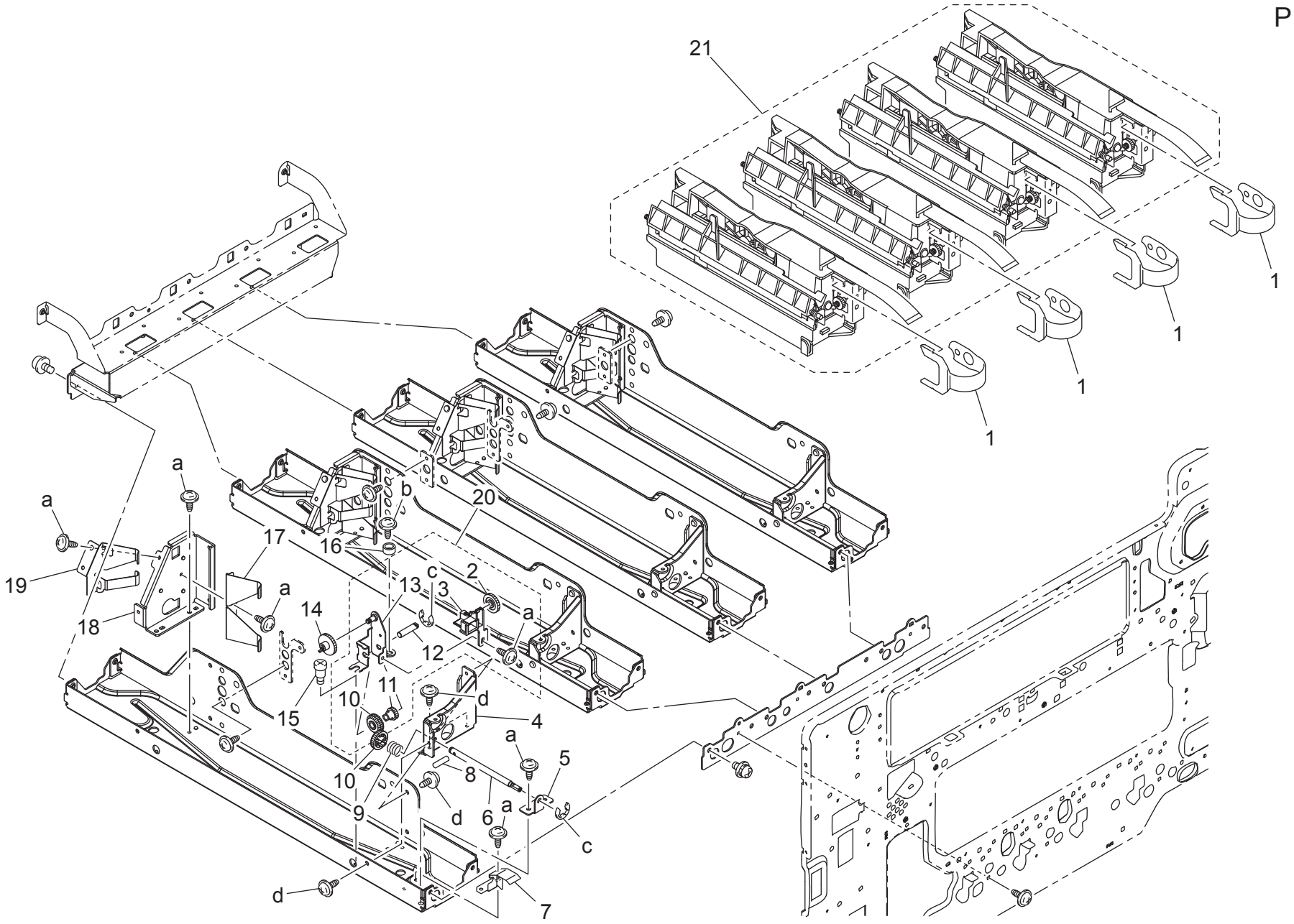

Key	Part No.	Description		Destinations	Class	QTY	Standard parts
1	4038 1906 04	PLATE SPRING	板ばね		C	4	a-V137 0306 03
2	4038 2189 01	GEAR 27T	ギヤ　２７Ｔ		C	4	b-V137 0308 03
3	4038 2187 04	GUIDE	ガイド		D	4	c-V217 0300 01
4	4038 2044 02	REINFORCE PLATE	補強板		D	4	d-V144 0306 03
5	4038 2194 01	BRACKET	取付板		D	4	
6	4038 2193 03	SHAFT	シャフト		D	4	
7	4038 1280 00	BRACKET	取付板		D	4	
8	1067 2501 01	PIN	ヒ゜ン		C	4	
9	4038 2196 01	PRESSURE SPRING	圧縮コイルばね		C	4	
10	4038 2191 02	GEAR 16T	ギヤ　１６Ｔ		C	8	
11	4038 2190 03	GEAR 16T	ギヤ　１６Ｔ		C	4	
12	4038 2192 02	SHAFT	シャフト		D	4	
13	4038 0211 04	BRACKET ASSY	取付板ＡＳＳＹ		D	4	
14	4038 2188 02	GEAR 30T	ギヤ　３０Ｔ		C	4	
15	4038 2184 01	SHOULDER SCREW	段ねじ		C	4	
16	4038 2179 01	WASHER	ワッシャ		C	4	
17	4038 2042 01	SPRING	ばね		D	4	
18	4038 2043 03	BRACKET	取付板		D	4	
19	4038 2180 01	CONTACT	接点		D	4	
20	4038 R731 00	SKEW ADJUSTMENT ASSY	スキュー調整ＡＳＳＹ		S	4	
21	4039 R723 00	PRINT HEAD UNIT	Ｐ／Ｈ		I	4	

T/C RAIL SECTION

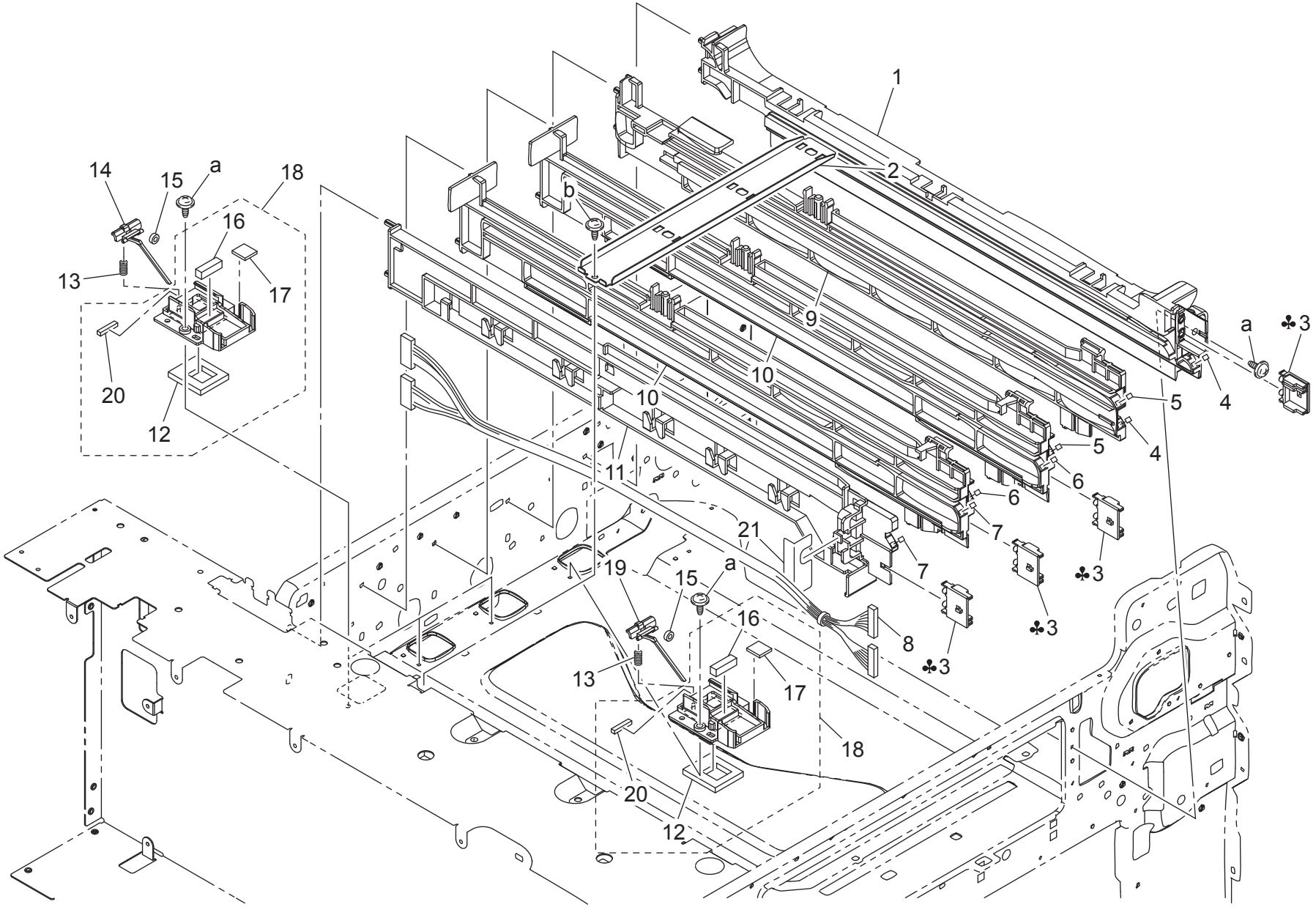

Key	Part No.	Description		Destinations	Class	QTY	Standard parts
1	4038 2019 01	RAIL	レール		D	1	a-V137 0308 03
2	4038 2038 02	SET PLATE	押え板		D	1	b-V137 0306 03
3	4039 2161 03	PAWL	爪	A,A1	D	4	
3	4039 2162 03	PAWL	爪	B	D	4	
3	4039 2163 03	PAWL	爪	D1,D3,E,K	D	4	
3	4039 2164 03	PAWL	爪	J	D	4	
3	4039 2165 03	PAWL	爪	C	D	4	
4	4039 7358 01	LABEL K	ラベル　挿入目標 K		D	2	
5	4039 7357 01	LABEL C	ラベル　挿入目標 C		D	2	
6	4039 7356 01	LABEL M	ラベル　挿入目標 M		D	2	
7	4039 7355 01	LABEL Y	ラベル　挿入目標 Y		D	2	
8	4039 6814 01	WIRE HARNESS ASSY	ハーネス ＡＳＳＹ		D	1	
9	4039 2020 01	RAIL	レール		D	1	
10	4039 2021 01	RAIL	レール		D	2	
11	4038 2022 02	RAIL	レール		D	1	
12	4038 2102 01	SEAL	シール		C	4	
13	4038 2109 01	PRESSURE SPRING	圧縮コイルばね		C	4	
14	4038 2108 01	STIRRING MEMBER	撹拌材		C	3	
15	4038 2150 01	SEAL	シール		C	4	
16	4038 2110 03	SEAL	シール		C	4	
17	4039 2208 01	SEAL	シール		C	4	
18	4038 R706 00	GUIDE ASSY	ガイド ＡＳＳＹ		C	4	
19	4038 1271 00	LEVER	撹拌材（Ｔ ／ Ｃ ガイド・Ｋ）		C	1	
20	9J06 1013 00	SEAL	シール（Ｃ）		C	4	
21	4038 1311 00	SEAL	シール（Ｔ ／ Ｃ レール）		C	1	

CONTACT SECTION

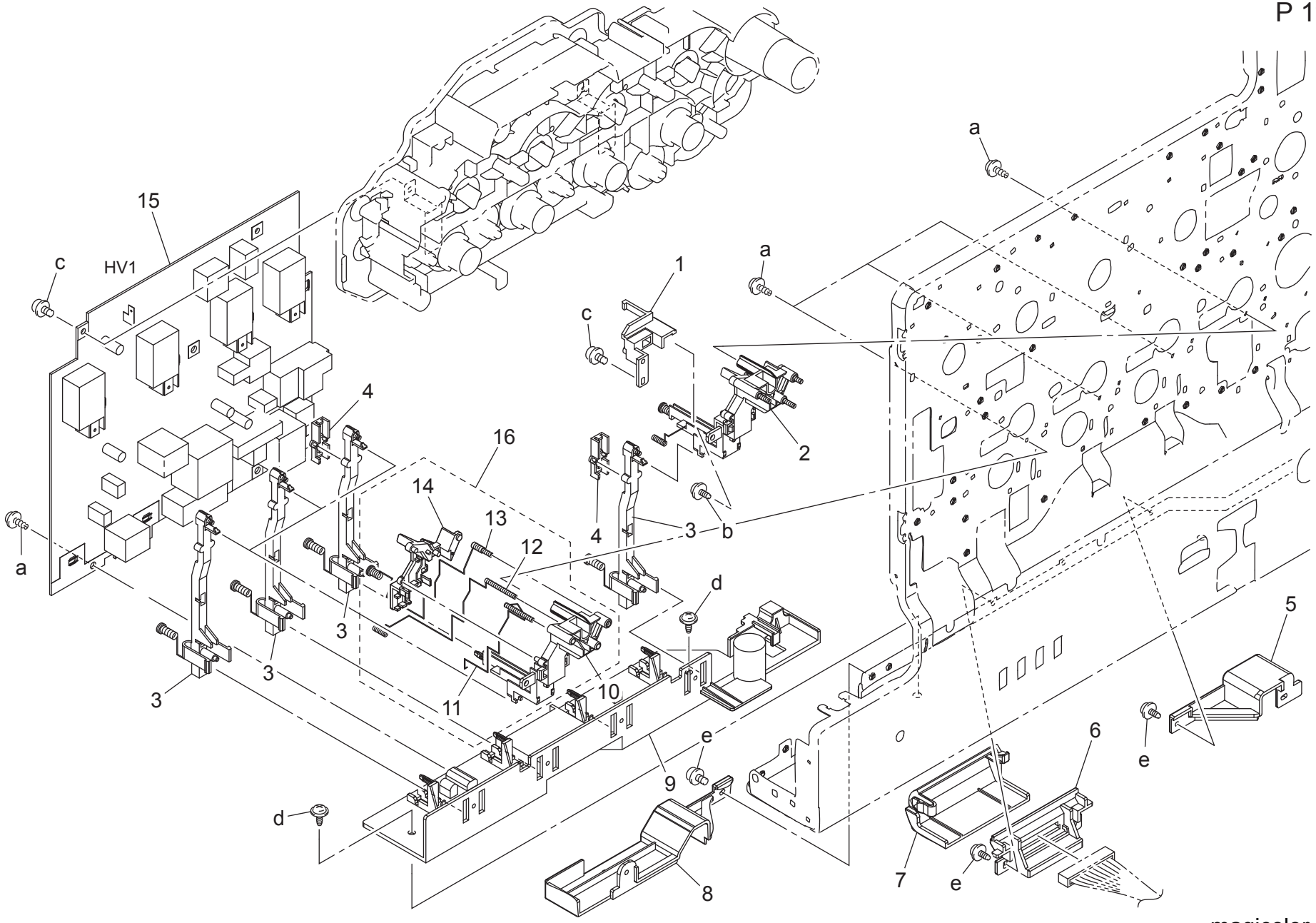

Key	Part No.	Description		Destinations	Class	QTY	Standard parts
1	4038 2275 01	HOLDER	ホルダ		D	1	a-V153 0308 03 b-V137 0308 03 c-V116 0308 03 d-V144 0308 03 e-V137 0308 04
2	4038 0760 00	IU CONTACT PLATE ASSY	ＩＵ 接点		C	1	
3	4038 R707 00	CONTACT ASSY	接点　ＡＳＳＹ		C	4	
4	4038 2255 01	COVER	カバー		D	2	
5	4039 1639 00	Rear Cover	後カバー（下・右）		D	1	
6	4039 1127 00	Holder	ホルダ（２ｎｄ＿ＣＮ）		C	1	
7	4039 1642 00	Cover	カバー（２ｎｄ　ＣＮ）		D	1	
8	4039 1638 00	Rear Cover	後カバー（下・左）		D	1	
9	4038 2206 02	HOLDER	ホルダ		D	1	
10	4038 2274 03	Holder	ホルダ		D	3	
11	4038 2225 02	CONTACT	接点		C	3	
12	4038 2276 01	CONTACT	接点		C	3	
13	4038 2277 01	CONTACT	接点		C	3	
14	4038 2232 13	Cover	カバー		D	3	
15	4038 6203 03	HV TRANSFORMER	高圧ユニット		I	1	
16	4038 R708 00	CONTACT B ASSY	接点　Ｂ　ＡＳＳＹ		C	3	

ERASER SECTION

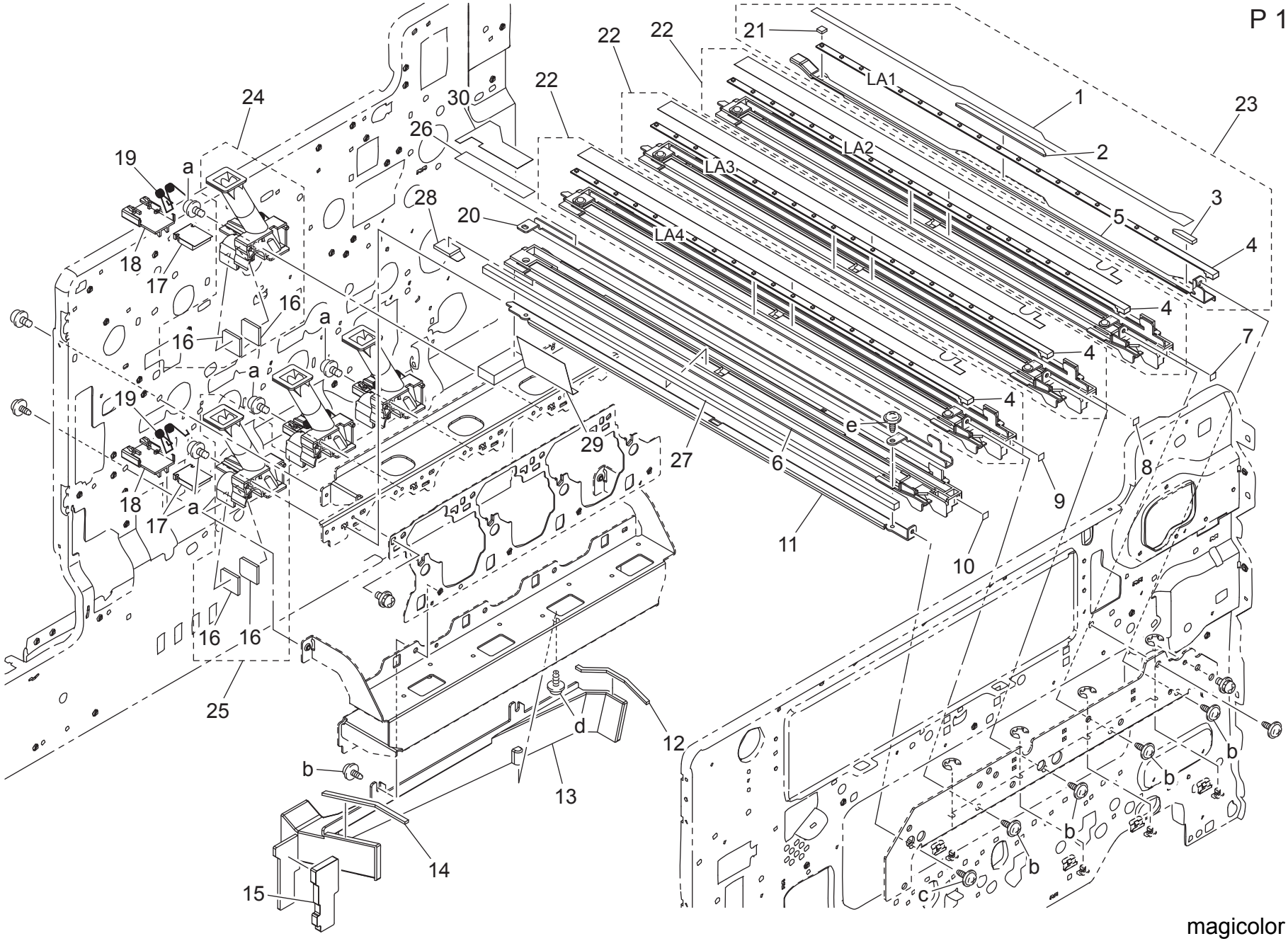

Key	Part No.	Description		Destinations	Class	QTY	Standard parts
1	4038 2199 02	SHIELD PLATE	遮光材		C	1	a-V116 0316 03
2	4038 2182 01	BRACKET	取付板		D	1	b-V137 0306 03
3	4038 2181 01	BRACKET	取付板		D	1	c-V137 0308 03
4	9353 2400 11	LED PILOT LAMP	発光ダイオード		C	4	d-V153 0308 03
5	4038 2015 02	BRACKET	取付板		D	1	e-V136 0308 03
6	4038 2014 08	RAIL	レール		D	1	
7	4039 7350 01	LABEL K	ラベル　挿入目標Ｋ・ＩＵ		D	1	
8	4039 7349 01	LABEL C	ラベル　挿入目標Ｃ・ＩＵ		D	1	
9	4039 7348 01	LABEL M	ラベル　挿入目標Ｍ・ＩＵ		D	1	
10	4039 7347 01	LABEL Y	ラベル　挿入目標Ｙ・ＩＵ		D	1	
11	4038 2040 01	REINFORCE PLATE	補強板		D	1	
12	4038 2056 02	SEAL	シール		C	1	
13	4038 2052 02	DUCT	ダクト		D	1	
14	4038 2053 02	SEAL	シール		C	1	
15	4038 2081 02	SEAL	シール		C	1	
16	4038 2151 02	SEAL	シール		C	8	
17	4038 2104 02	SEAL	シール		C	4	
18	4038 2103 04	SHUTTER	シャッタ		D	4	
19	4038 2105 03	TORSION SPRING	ねじりコイルばね		C	4	
20	4038 2032 01	REINFORCE PLATE	補強板		D	1	
21	4038 2183 01	BRACKET	取付板		D	1	
22	4038 R744 00	ERASER YMC ASSY	イレーサ　ＹＭＣ　ＡＳＳＹ		S	3	
23	4038 R704 00	ERASER K ASSY	イレーサ　Ｋ　ＡＳＳＹ		S	1	
24	4038 R709 00	PIPE K ASSY	パイプ Ｋ　ＡＳＳＹ		C	1	
25	4038 R710 00	PIPE YMC ASSY	パイプ ＹＭＣ　ＡＳＳＹ		C	3	
26	4038 1273 00	POLYESTER FILM	ポリエステルフィルム		C	1	
27	9J06 1015 01	SEAL	シール（Ｅ）		C	1	
28	9J06 1016 00	SEAL	シール（ＩＵレール下）		C	1	
29	9J06 1017 00	SEAL	シール（ＩＵレール奥）		C	1	
30	9J06 1018 00	POLYESTER FILM	ポリエステルフィルム		C	1	

DEVELOPMENT DRIVE SECTION

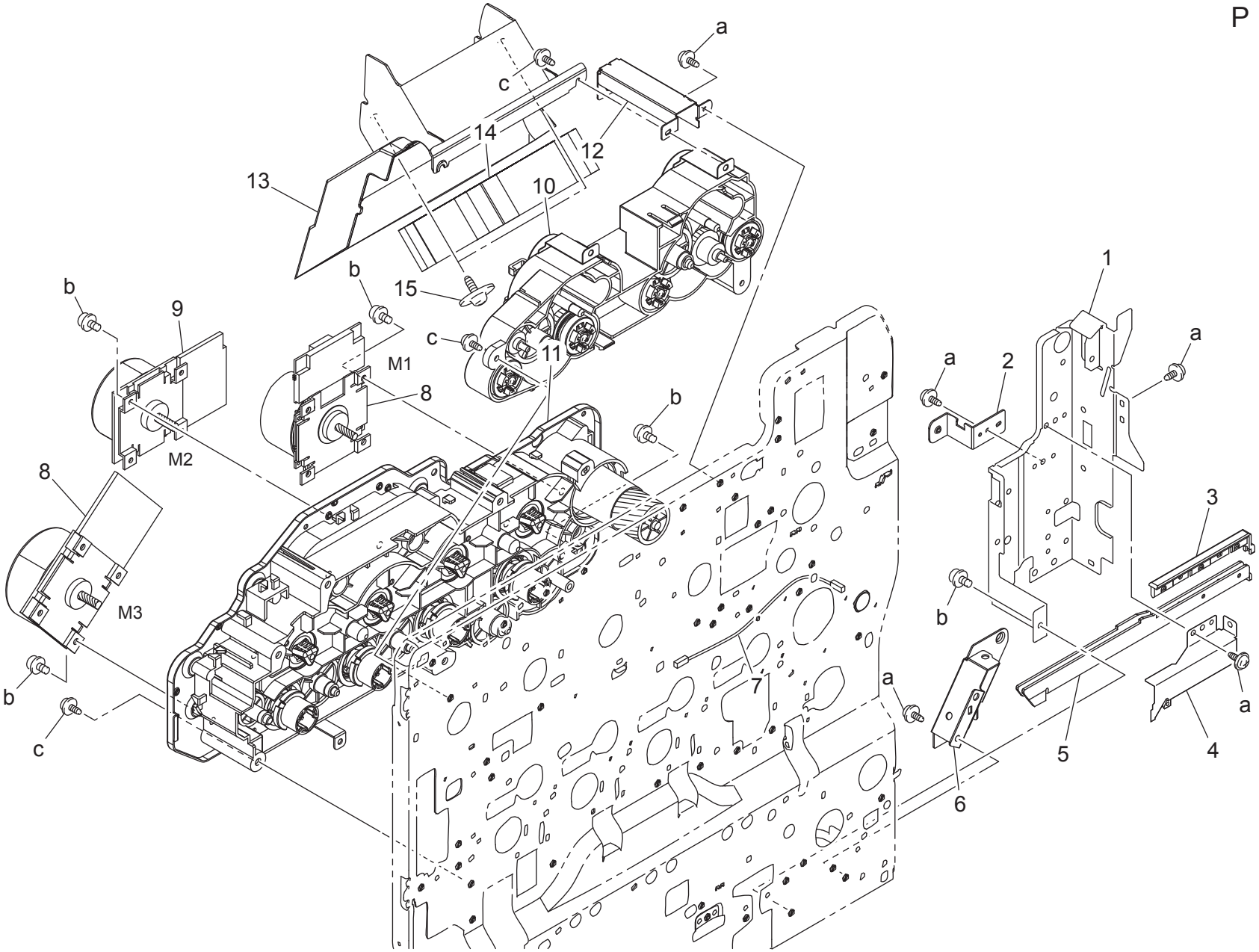

Key	Part No.	Description		Destinations	Class	QTY	Standard parts
1	4038 2074 05	REINFORCE PLATE	補強板		D	1	a-V137 0308 03
2	4039 2076 03	BRACKET	取付板（後カバー）		D	1	b-V116 0306 03
3	A02E 1196 00	Cap	キャップ（取手・R）		C	1	c-V137 0308 03
4	4038 2075 02	REINFORCE PLATE	補強板		D	1	
5	4038 2073 02	Reinforce plate	補強板		D	1	
6	4038 3517 03	Reinforce plate	補強板		D	1	
7	4038 6836 01	WIRE HARNESS ASSY	ハーネス ＡＳＳＹ		D	1	
8	4038 M101 00	MOTOR	ブラシレスモータ		B	2	
9	4038 M102 00	MOTOR	ブラシレスモータ		B	1	
10	4038 R729 00	HOPPER DRIVE ASSY	ホッパー駆動 ＡＳＳＹ		C	1	
11	4038 R730 00	DEVELOP DRIVE ASSY	現像駆動 ＡＳＳＹ		C	1	
12	4039 1011 01	BRACKET	取付板		D	1	
13	4039 1152 02	DUCT	ダクト（機内冷却・３）		D	1	
14	4040 M100 00	FAN MOTOR	ファンモータ		C	1	
15	4163 5293 01	SCREW	ねじ		C	2	

TRANSFER BELT SECTION

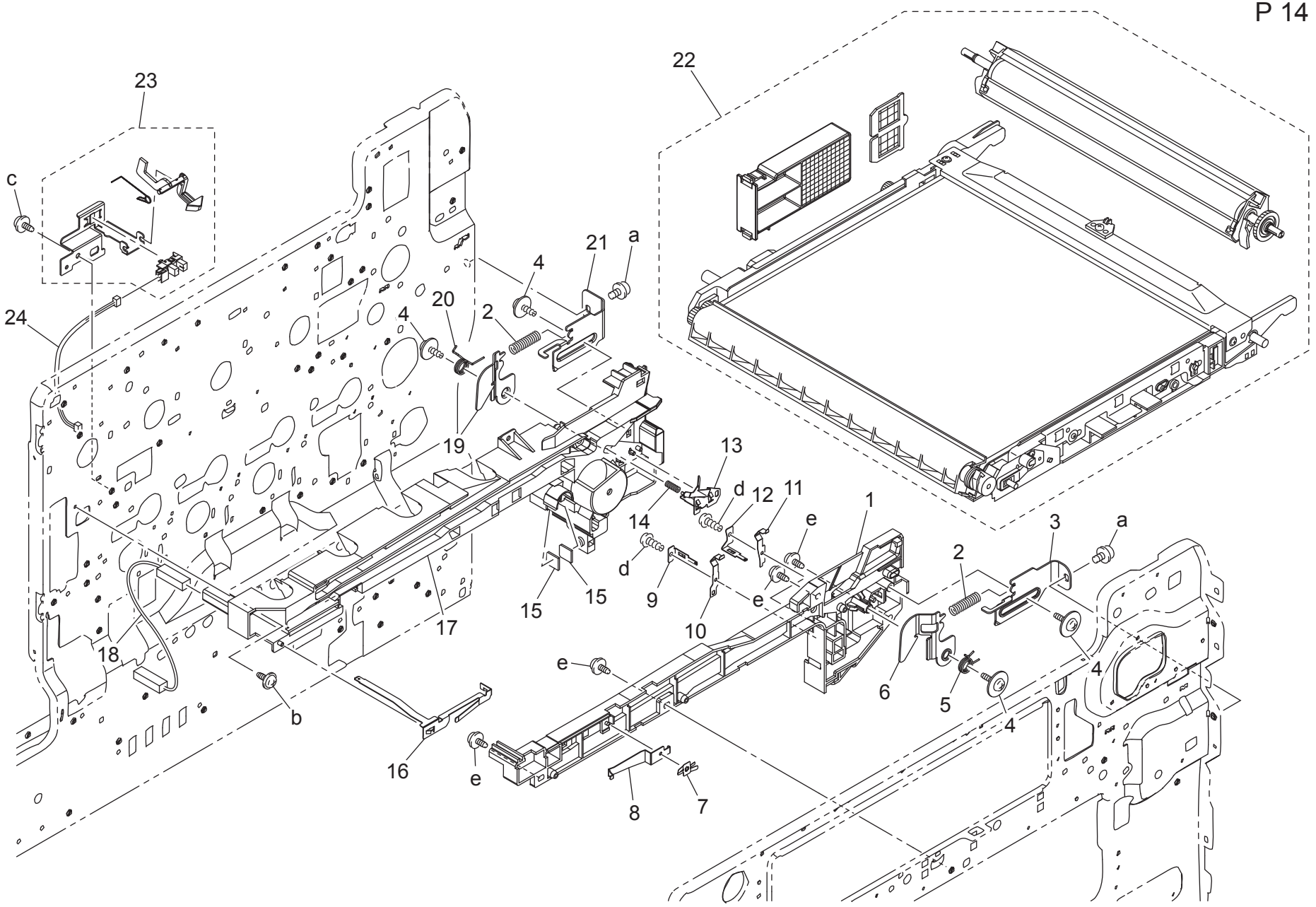

Key	Part No.	Description		Destinations	Class	QTY	Standard parts
1	4038 2023 18	RAIL	レール（中転・Ｆ）		D	1	a-V116 0408 03
2	4038 2029 01	PRESSURE SPRING	圧縮コイルばね		C	2	b-V137 0308 03
3	4038 2046 01	LEVER	レバー		C	1	c-V137 0306 03
4	4163 5293 01	SCREW	ねじ		C	4	d-V145 0308 03
5	4038 2048 01	TORSION SPRING	ねじりコイルばね		C	1	e-V144 0308 03
6	4038 2047 02	ARM	アーム		C	1	
7	4038 2080 01	CONTACT	接点		C	1	
8	4038 2045 01	PLATE SPRING	板ばね		D	1	
9	4038 2077 13	CONTACT	接点（新品検知１）		C	1	
10	4038 2152 13	CONTACT	接点（新品検知３）		C	1	
11	4038 2153 13	CONTACT	接点（新品検知４）		C	1	
12	4038 2078 13	CONTACT	接点（新品検知２）		C	1	
13	4038 2205 02	CONTACT	接点		C	1	
14	4038 2207 01	PRESSURE SPRING	圧縮コイルばね		C	1	
15	4038 2151 02	SEAL	シール		C	2	
16	4038 2217 01	CONTACT	接点		C	1	
17	4038 2024 02	RAIL	レール		D	1	
18	4038 6836 01	WIRE HARNESS ASSY	ハーネス ＡＳＳＹ		D	1	
19	4038 2027 01	ARM	アーム		C	1	
20	4038 2028 01	TORSION SPRING	ねじりコイルばね		C	1	
21	4038 2026 01	LEVER	レバー		C	1	
22	4039 R716 00	TRANSFER KIT	転写部キット		A	1	
23	4038 R733 00	SWITCH ASSY	１次転写離間検出スイッチ ＡＳＳＹ		C	1	
24	4038 6835 01	WIRE HARNESS ASSY	ハーネス ＡＳＳＹ		D	1	

PAPER TRANSPORT SECTION

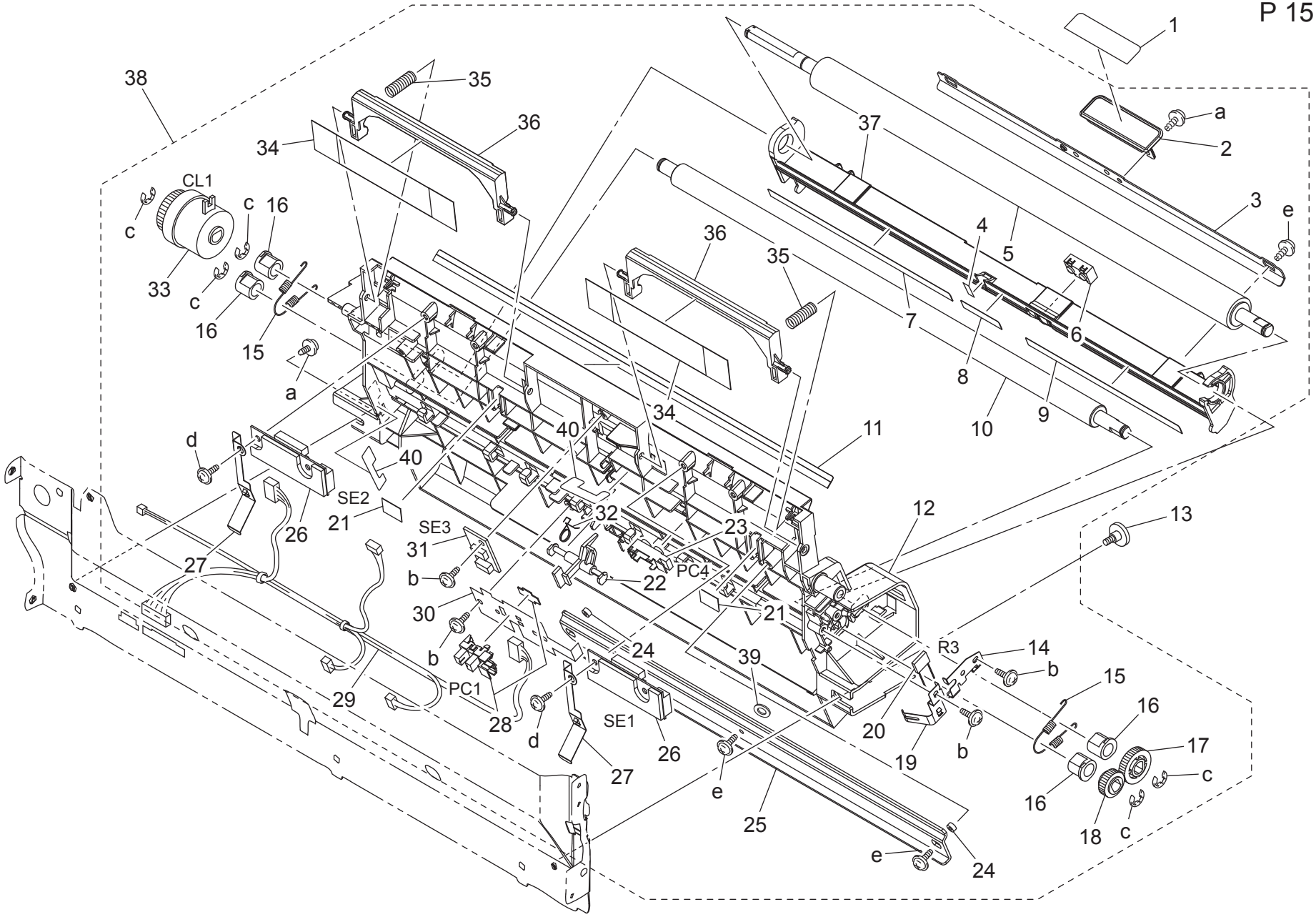

Key	Part No.	Description		Destinations	Class	QTY	Standard parts
1	4038 7303 01	LABEL M1	ラベル　Ｍ１		C	1	a-V137 0308 03
2	4038 3532 01	HANDLE	取手		C	1	b-V153 0308 03
3	4038 3529 02	REINFORCE PLATE	補強板		D	1	c-V217 0600 01
4	4038 3539 01	GUIDE	ガイド		C	1	d-V153 0306 03
5	4038 3501 01	ROLLER	ローラ		C	1	e-V153 0310 03
6	9335 1400 21	SOLID STATE SWITCH	透過型フォトスイッチ		C	1	
7	4038 3537 01	GUIDE	ガイド		C	1	
8	4038 3538 01	GUIDE	ガイド		C	1	
9	4038 3536 01	GUIDE	ガイド		C	1	
10	4038 3502 02	ROLLER	ローラ		C	1	
11	4038 3540 03	GUIDE	ガイド		C	1	
12	4038 7022 00	GUIDE	ガイド（Ｔ／Ｒ）		C	1	
13	4038 7023 00	SHOULDER SCREW	段ねじ		C	1	
14	4038 3530 01	EARTH GROUND	アース		D	1	
15	4038 3525 01	TENSION SPRING	引張コイルばね		C	2	
16	4025 3572 01	BUSHING	軸受		C	4	
17	4004 3503 02	GEAR 20T	ギヤ　２０Ｔ		C	1	
18	4004 3504 02	GEAR 14T	ギヤ　１４Ｔ		C	1	
19	4038 3567 01	PLATE SPRING	板ばね		D	1	
20	V800 5003 00	FIXED POWER RESISTORS	ＦＩＸＥＤ　ＰＯＷＥＲ　ＲＥＳＩＳＴＯＲ		D	1	
21	4128 3522 02	Seal	シール		C	2	
22	4038 3562 01	ACTUATOR	アクチュエータ		C	1	
23	9335 1400 11	PRISM	プリズム		C	1	
24	4038 3593 01	WASHER	ワッシャ		C	2	
25	4038 3592 01	REINFORCE PLATE	補強板		D	1	
26	V869 9000 45	PHOTO SENSING ELEMENT	光電変換素子		C	2	
27	4038 3531 02	EARTH GROUND	アース		D	2	
28	4037 0906 01	PHOTO INTERRUPTER	フォトインタラプター		B	1	
29	4038 6830 02	WIRE HARNESS ASSY	ハーネス ＡＳＳＹ		D	1	
30	4038 3561 03	BRACKET	取付板		D	1	
31	9372 5400 31	HUMIDITY CONVERTION EL.	湿度変換素子		C	1	
32	1164 3527 02	TORSION SPRING	ねじりコイルばね		C	1	
33	9322 1300 21	CLUTCH	クラッチ		B	1	
34	4038 3556 01	SEAL	シール		C	2	
35	4038 3559 01	PRESSURE SPRING	圧縮コイルばね		C	2	
36	4038 3558 02	COVER	カバー		C	2	
37	4038 3527 03	GUIDE	ガイド		D	1	
38	4038 R759 00	TRANSPORT UNIT	縦搬送ユニット		S	1	
39	4038 5603 00	SPACER	スペーサ		D	1	
40	4038 7010 00	SEAL	シール		C	2	

RIGHT DOOR SECTION

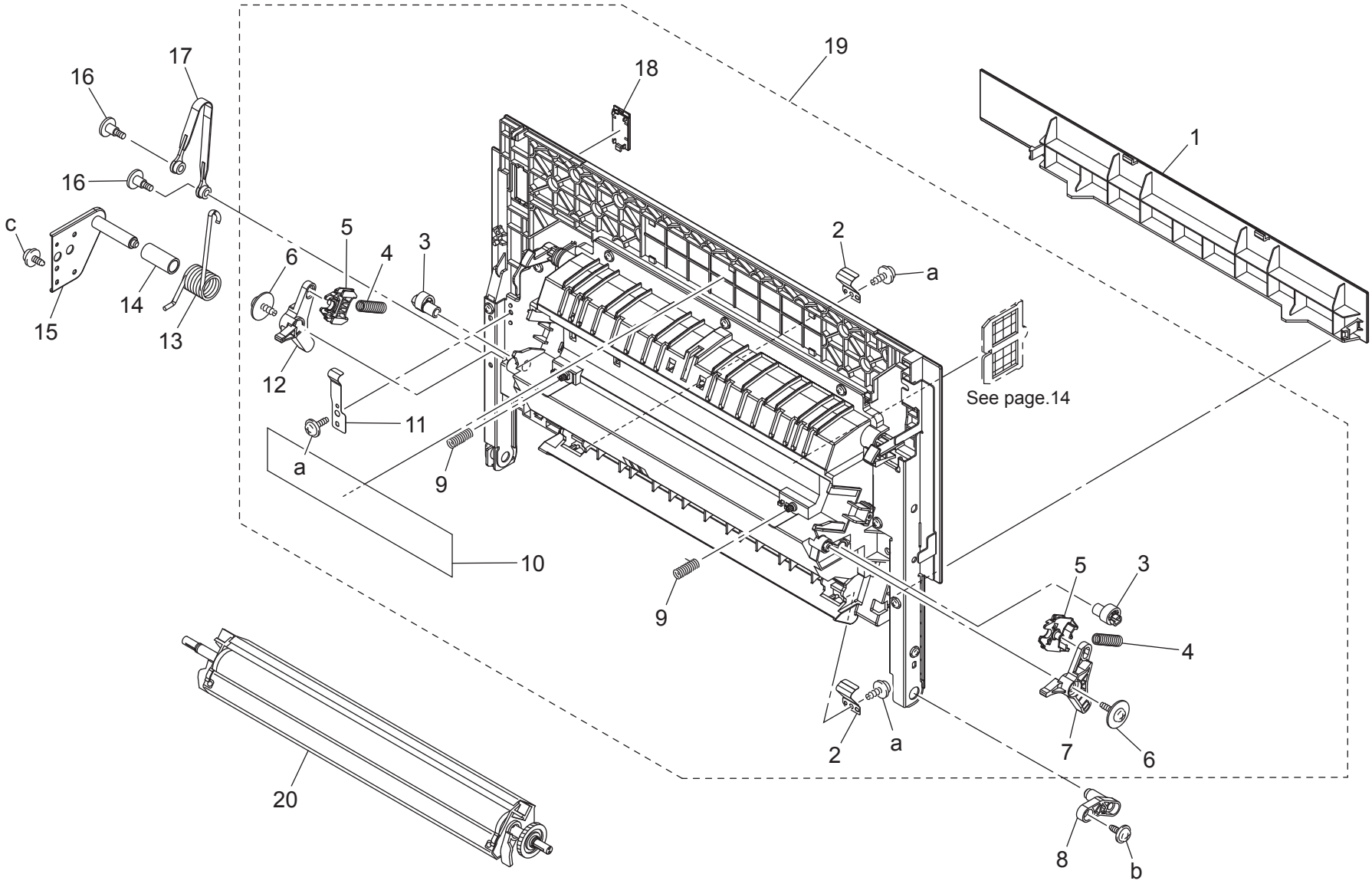

Key	Part No.	Description		Destinations	Class	QTY	Standard parts
1	4039 7013 00	Cover	カバー（Ｄｕｐ 目隠し１）		C	1	a-V153 0308 03
2	4038 3520 01	PLATE SPRING	板ばね		D	2	b-V137 0308 03
3	4038 3553 01	CAM	カム		C	2	c-V137 0306 03
4	4038 4611 01	PRESSURE SPRING	圧縮コイルばね		C	2	
5	4038 3542 02	HOLDER	ホルダ		D	2	
6	4163 5293 01	SCREW	ねじ		C	2	
7	4038 3551 01	LEVER	レバー		C	1	
8	4038 3516 01	SHAFT	シャフト		D	1	
9	4038 4620 01	PRESSURE SPRING	圧縮コイルばね		C	2	
10	4038 7302 02	LABEL JAM	ラベル　ジャム処理		D	1	
11	4038 3571 02	CONTACT	接点		D	1	
12	4038 3552 01	LEVER	レバー		C	1	
13	4038 3512 02	TORSION SPRING	ねじりコイルばね		C	1	
14	4038 3534 01	COLLAR	カラー		C	1	
15	4038 0210 01	BRACKET ASSY	取付板 ＡＳＳＹ		D	1	
16	4038 3511 02	SHOULDER SCREW	段ねじ		C	2	
17	4038 3523 01	STOPPER	ストッパ		C	1	
18	A02F 1637 01	Cover Dup	カバー（Ｄｕｐ 目隠し２）		C	1	
19	4039 R765 00	Door Assy	縦搬送扉 ＡＳＳＹ		S	1	
20	4038 R742 00	ROLLER ASSY	２次転写ローラー ＡＳＳＹ		C	1	

TRANSPORT DRIVE SECTION

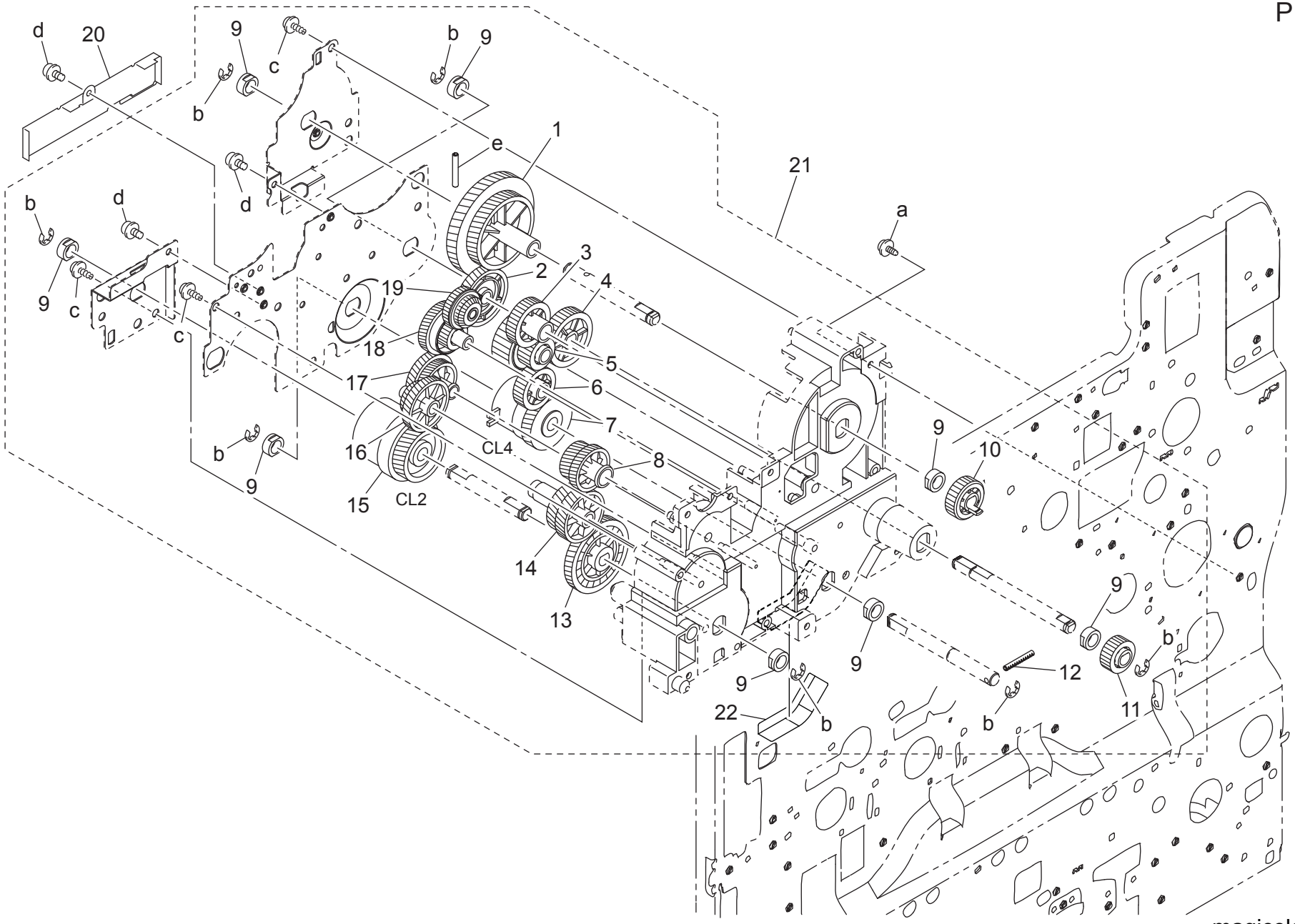

magicolor 7450II

Key	Part No.	Description		Destinations	Class	QTY	Standard parts
1	4038 2513 01	GEAR 83/115T	ギヤ　８３／１１５ Ｔ		C	1	a-V137 0308 03
2	4038 2520 01	GEAR 65T	ギヤ　６５ Ｔ		C	1	b-V217 0500 01
3	4038 2529 01	GEAR 26T	ギヤ　２６ Ｔ		C	1	c-V153 0410 03
4	4038 2599 01	GEAR 32T	ギヤ　３２ Ｔ		C	1	d-V116 0306 03
5	4038 2531 01	GEAR 32/18T	ギヤ　３２／１８ Ｔ		C	1	e-V232 3022 09
6	4038 2532 01	GEAR 24T	ギヤ　２４ Ｔ		C	1	
7	9322 1300 31	CLUTCH	クラッチ		C	1	
8	4038 2551 01	GEAR 49/44T	ギヤ　４９／４４ Ｔ		C	1	
9	4658 3516 02	Bushing	軸受		C	8	
10	4038 2519 01	GEAR 22T	ギヤ　２２ Ｔ		C	1	
11	4038 2598 01	GEAR 18T	ギヤ　１８ Ｔ		C	1	
12	4038 2699 01	PIN	ピン		C	1	
13	4038 2514 01	GEAR 50T	ギヤ　５０ Ｔ		C	1	
14	4038 2549 01	GEAR 37/50T	ギヤ　３７／５０ Ｔ		C	1	
15	9322 1400 21	CLUTCH	クラッチ		C	1	
16	4038 2517 01	GEAR 22/38T	ギヤ　２２／３８ Ｔ		C	1	
17	4038 2508 01	GEAR 55/31T	ギヤ　５５／３１ Ｔ		C	1	
18	4038 2578 01	GEAR 20/56T	ギヤ　２０／５６ Ｔ		C	1	
19	4004 2545 01	GEAR 18/30T	ギヤ　１８／３０ Ｔ		C	1	
20	4038 2253 01	SHIELD	シールド		D	1	
21	4038 R701 00	TRANSPORT DRIVE ASSY	搬送駆動 ＡＳＳＹ		S	1	
22	4038 2450 00	Seal	シール		D	1	

WASTE TONER TRANSPORT SECTION

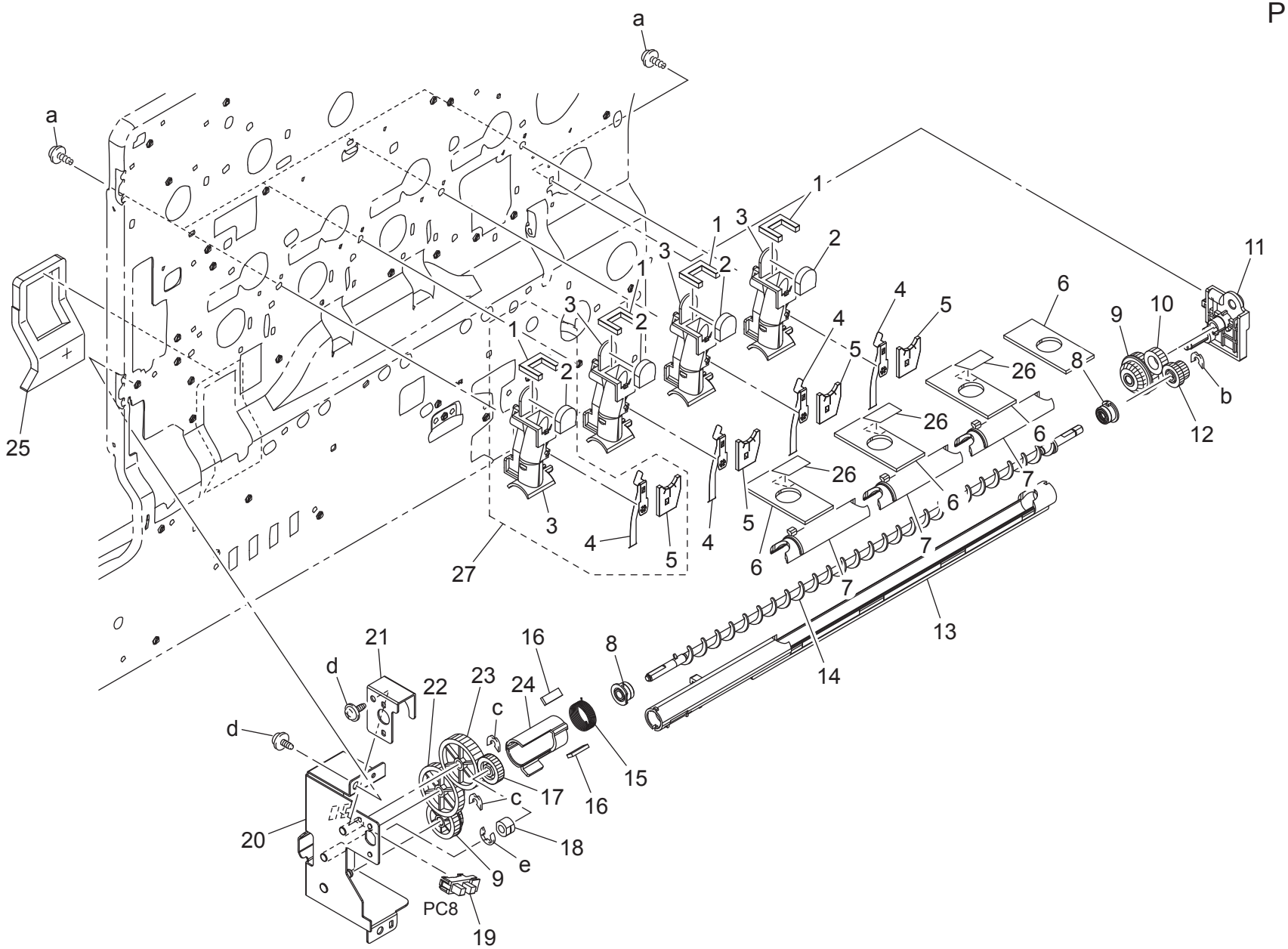

Key	Part No.	Description		Destinations	Class	QTY	Standard parts
1	4038 2118 01	SEAL	シール		C	4	a-V153 0308 03
2	4038 2076 01	SEAL	シール		C	4	b-V218 0400 86
3	4038 2116 04	PIPE	パイプ（廃トナー後）		C	4	c-V218 0300 86
4	4038 2131 07	STIRRING PLATE	撹拌板		C	4	d-V137 0306 03
5	4038 2117 02	SEAL	シール		C	4	e-V217 0300 01
6	4038 2119 01	SEAL	シール		C	4	
7	4038 2115 02	LID	蓋		C	3	
8	4004 5607 02	BUSHING	軸受		C	2	
9	4004 2545 01	GEAR 18/30T	ギヤ　１８／３０Ｔ		C	2	
10	4038 2579 01	GEAR 18T	ギヤ１８Ｔ		C	1	
11	4038 2586 01	HOLDER	ホルダ		D	1	
12	4004 5612 01	GEAR 18T	ギヤ　１８Ｔ		C	1	
13	4038 2111 02	PIPE	パイプ		C	1	
14	4038 2112 04	SCREW	搬送羽根		C	1	
15	4038 2114 01	TORSION SPRING	ねじりコイルばね		C	1	
16	4038 2143 01	SEAL	シール		C	2	
17	4038 2142 01	GEAR 16T	ギヤ　１６Ｔ		C	1	
18	4038 2120 02	BUSHING	軸受		C	1	
19	9335 1300 61	PHOTO INTERRUPTER	フォトインタラプタ		B	1	
20	4038 0203 02	BRACKET ASSY	取付板 ＡＳＳＹ		D	1	
21	4038 2089 01	STOP PLATE	固定板		D	1	
22	4038 2140 01	GEAR 32/30T	ギヤ　３２／３０Ｔ		C	1	
23	4038 2130 01	GEAR 32T	ギヤ　３２Ｔ		C	1	
24	4038 2113 02	SHUTTER	シャッタ		D	1	
25	4038 2062 01	SEAL	シール		C	1	
26	4038 1272 00	SEAL	シール		C	3	
27	4038 R745 00	PIPE ASSY	パイプ ＡＳＳＹ		C	4	

WASTE TONER BOX SECTION

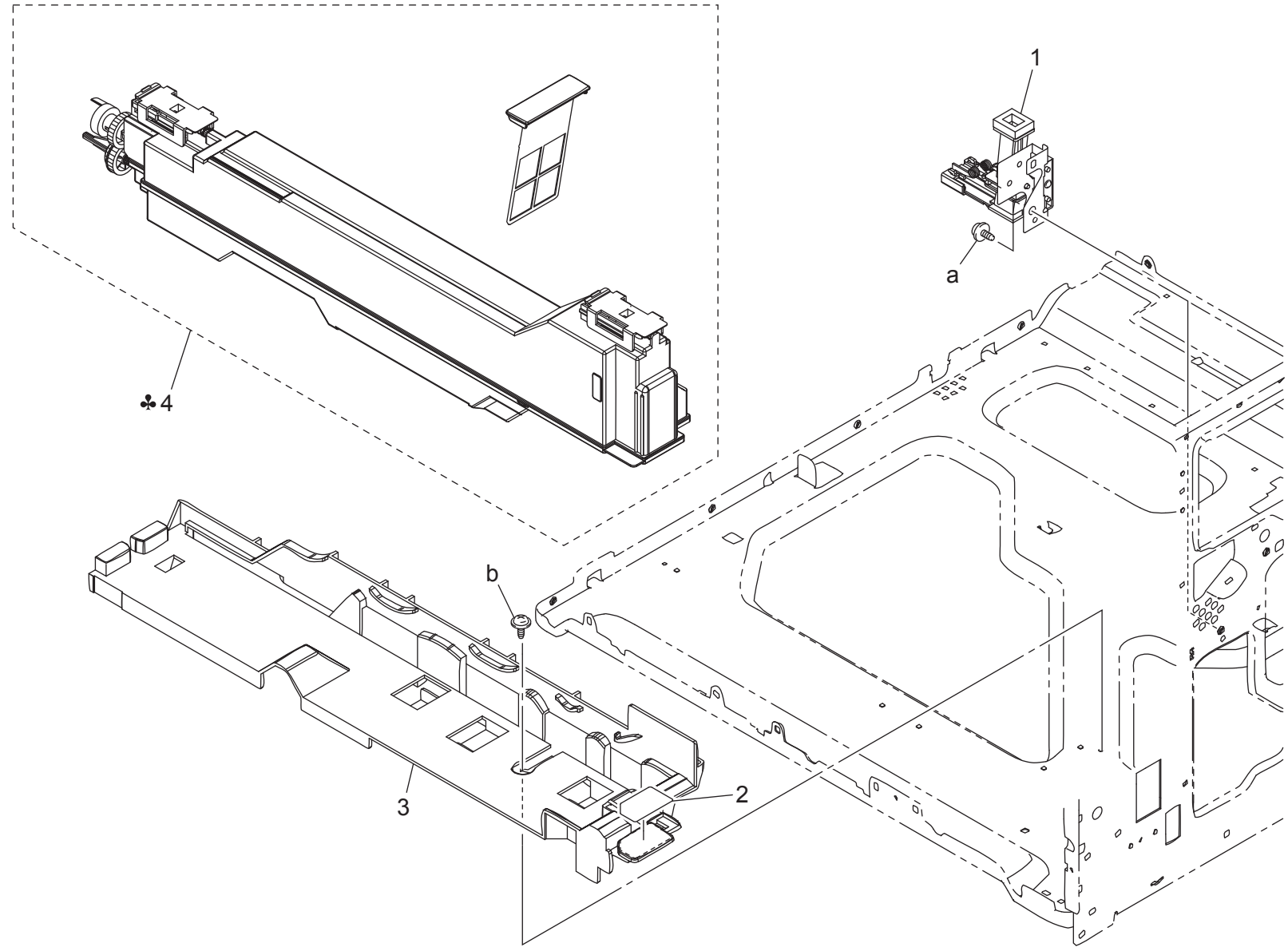

Key	Part No.	Description		Destinations	Class	QTY	Standard parts
1	4038 R732 00	TONER PIPE	廃トナーパイプ（前）		C	1	a-V137 0306 03
2	4038 7311 02	LABEL	ラベル		D	1	b-V144 0308 03
3	4038 2013 04	RAIL	レール		D	1	
4	4065 621	WASTE TONER BOX	廃棄トナー ＢＯＸ	A,A1,C,D1,D3,E,J,K	A	1	
4	4065 622	WASTE TONER BOX	廃棄トナー ＢＯＸ	B	A	1	

FUSING SECTION

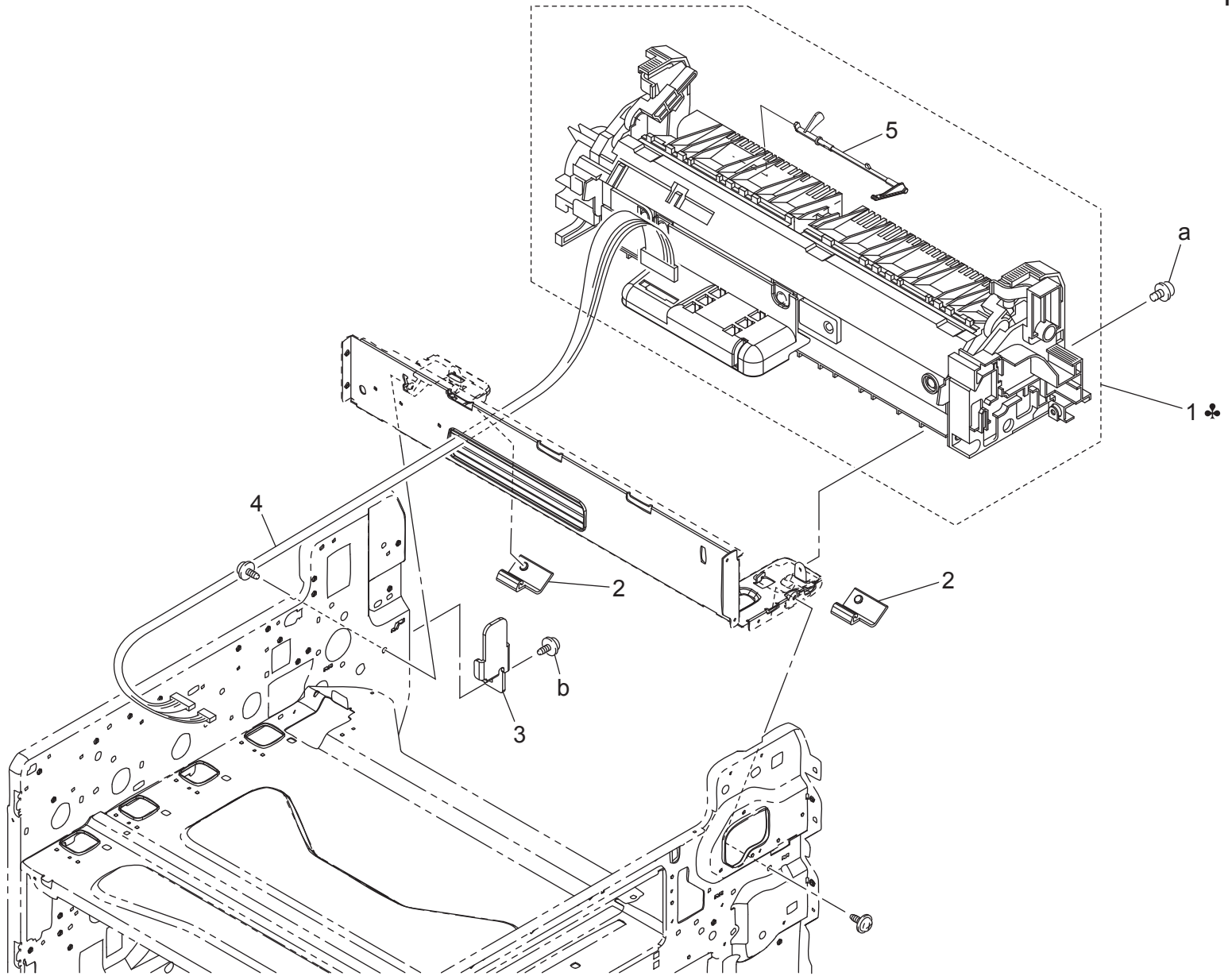

Key	Part No.	Description		Destinations	Class	QTY	Standard parts
1	4039 R738 11	FUSING UNIT 100V	定着ユニット　１００Ｖ	A,A1	A	1	a-V116 0408 03
1	4039 R739 11	FUSING UNIT 110-127V	定着ユニット　１１０ー１２７Ｖ	B	A	1	b-V137 0306 03
1	4039 R740 11	FUSING UNIT 220-240V	定着ユニット　２２０ー２４０Ｖ	C,D1,D3,E,J,K	A	1	
2	4038 2082 04	HOLDER	ホルダ（ロック爪・Ｆ）		C	2	
3	4038 3735 01	BRACKET	取付板		D	1	
4	4039 6822 02	WIRE HARNESS ASSY	ハーネス ＡＳＳＹ		D	1	
5	4038 5728 03	Actuator	アクチュエータ		C	1	

FUSING DRIVE SECTION

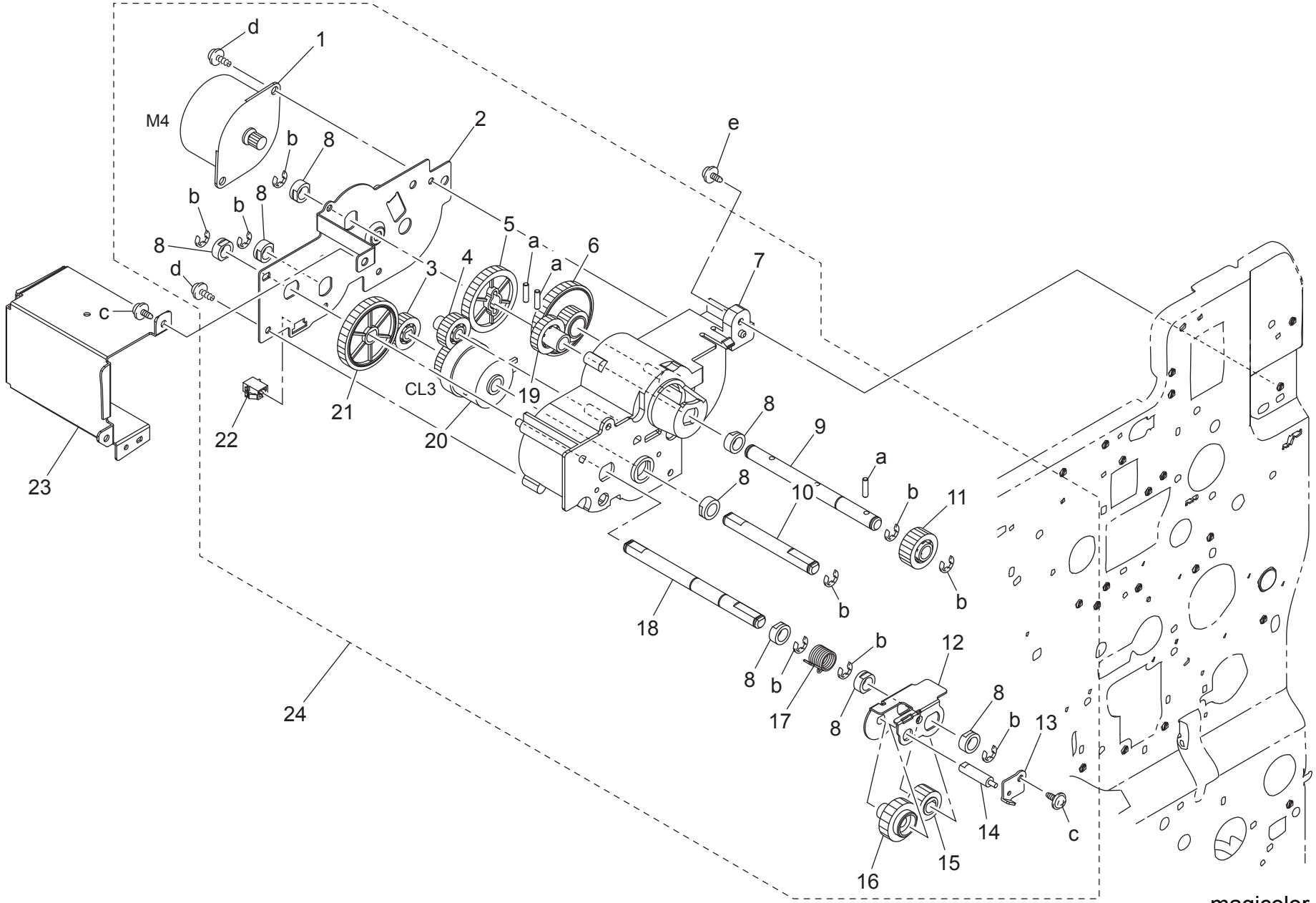

Key	Part No.	Description		Destinations	Class	QTY	Standard parts
1	9314 1400 71	MOTOR	パルスモータ		C	1	a-V231 3012 50
2	4038 2556 01	BRACKET	取付板		D	1	b-V217 0500 01
3	4038 2592 01	GEAR 18T	ギヤ　１８Ｔ		C	1	c-V137 0306 03
4	4038 2591 01	GEAR 18T	ギヤ　１８Ｔ		C	1	d-V153 0308 03
5	4038 2540 01	GEAR 37T	ギヤ　３７Ｔ		C	1	e-V144 0308 03
6	4038 2538 01	GEAR 81/17T	ギヤ　８１／１７Ｔ		C	1	
7	4038 2557 01	HOLDER	ホルダ		D	1	
8	4658 3516 02	Bushing	軸受		C	8	
9	4038 2573 01	SHAFT	シャフト		D	1	
10	4038 2596 01	SHAFT	シャフト		D	1	
11	4038 2574 01	GEAR 20T	ギヤ　２０Ｔ		C	1	
12	4038 2576 01	BRACKET	取付板		D	1	
13	4038 2577 01	BRACKET	取付板		D	1	
14	4038 2588 01	SHAFT	シャフト		D	1	
15	4038 2580 01	GEAR 16T	ギヤ　１６Ｔ		C	1	
16	4038 2575 01	GEAR 22T	ギヤ　２２Ｔ		C	1	
17	4038 2600 02	TORSION SPRING	ねじりコイルばね		C	1	
18	4038 2587 01	SHAFT	シャフト		D	1	
19	4038 2541 01	GEAR 20T	ギヤ　２０Ｔ		C	1	
20	9322 1300 21	CLUTCH	クラッチ		B	1	
21	4038 2593 02	GEAR 41T	ギヤ　４１Ｔ		C	1	
22	V818 6000 14	PLUG HOUSING	角型プラグコネクタ		D	1	
23	4039 1017 01	BRACKET	取付板		D	1	
24	4038 R793 00	Fusing Drive Assy	定着駆動 ＡＳＳＹ		S	1	

PAPER EXIT SECTION

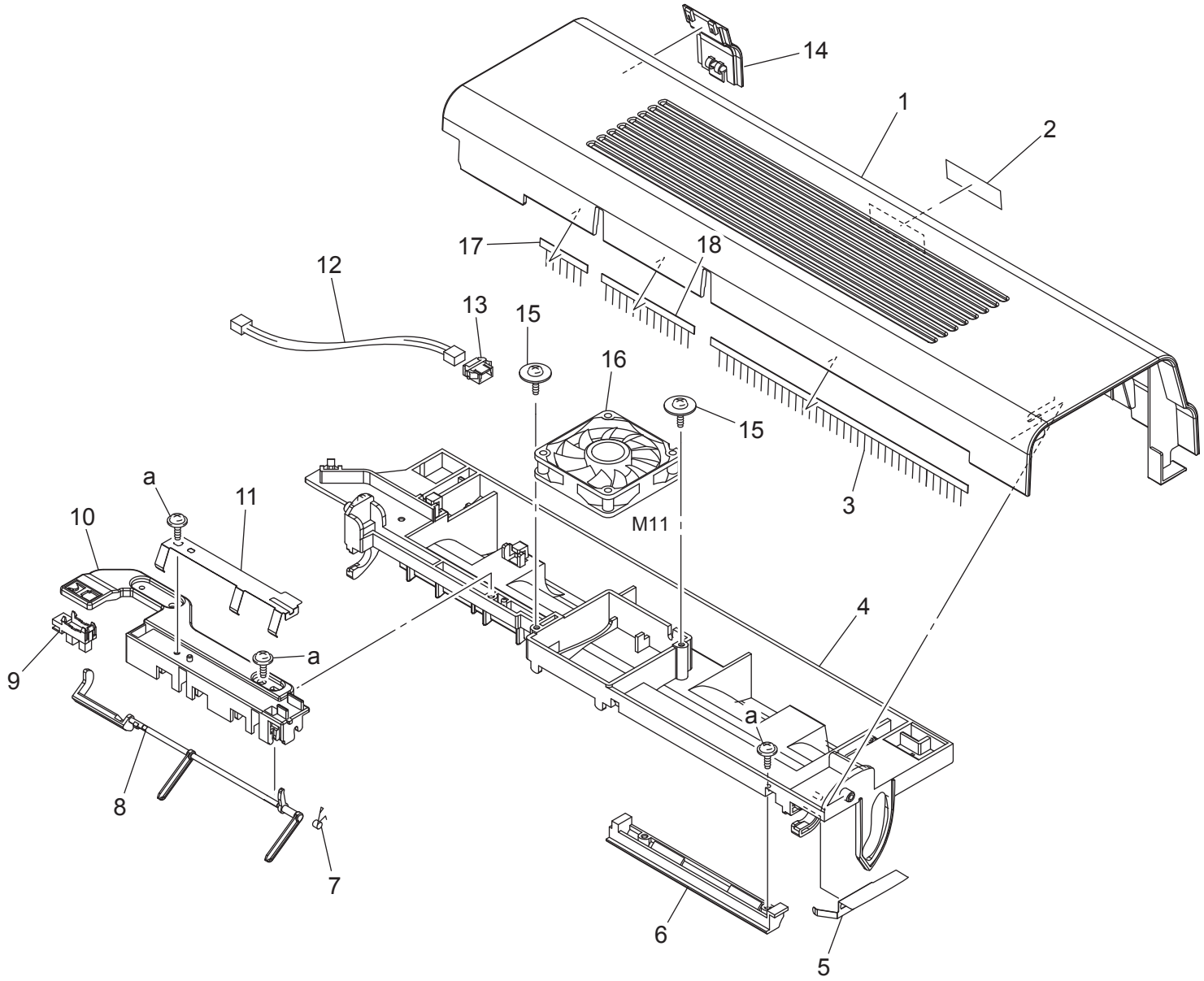

Key	Part No.	Description		Destinations	Class	QTY	Standard parts
1	4039 8912 00	Cover	カバー（排紙）		C	1	a-V153 0308 03
2	4039 9488 00	Label	ラベル（排紙カバー・Ｂ）		C	1	
3	4039 5919 01	NEUTRALIZING BRUSH	除電ブラシ		D	1	
4	4039 5854 04	GUIDE	ガイド		D	1	
5	4039 5857 01	EARTH GROUND	アース		D	1	
6	4039 5908 01	GUIDE	ガイド		D	1	
7	4039 5903 04	TORSION SPRING	ねじりコイルばね		C	1	
8	4039 5904 02	ACTUATOR	アクチュエータ		C	1	
9	9335 1300 61	PHOTO INTERRUPTER	フォトインタラプタ		B	1	
10	4039 5902 03	HOLDER	ホルダ		D	1	
11	4039 5907 02	NETURALIZING MEMBER	除電部材		D	1	
12	4038 6835 01	WIRE HARNESS ASSY	ハーネス ＡＳＳＹ		D	1	
13	V818 6000 15	PLUG HOUSING	角型プラグコネクタ		D	1	
14	4039 8911 00	Cover	カバー（排紙駆動）		C	1	
15	4163 5293 01	SCREW	ねじ		C	2	
16	9J06 M100 00	FAN MOTOR	ファンモータ		C	1	
17	4039 5909 01	NEUTRALIZING BRUSH	除電ブラシ		D	1	
18	4039 5920 01	NEUTRALIZING BRUSH	除電ブラシ		D	1	

PAPER EXIT DRIVE SECTION

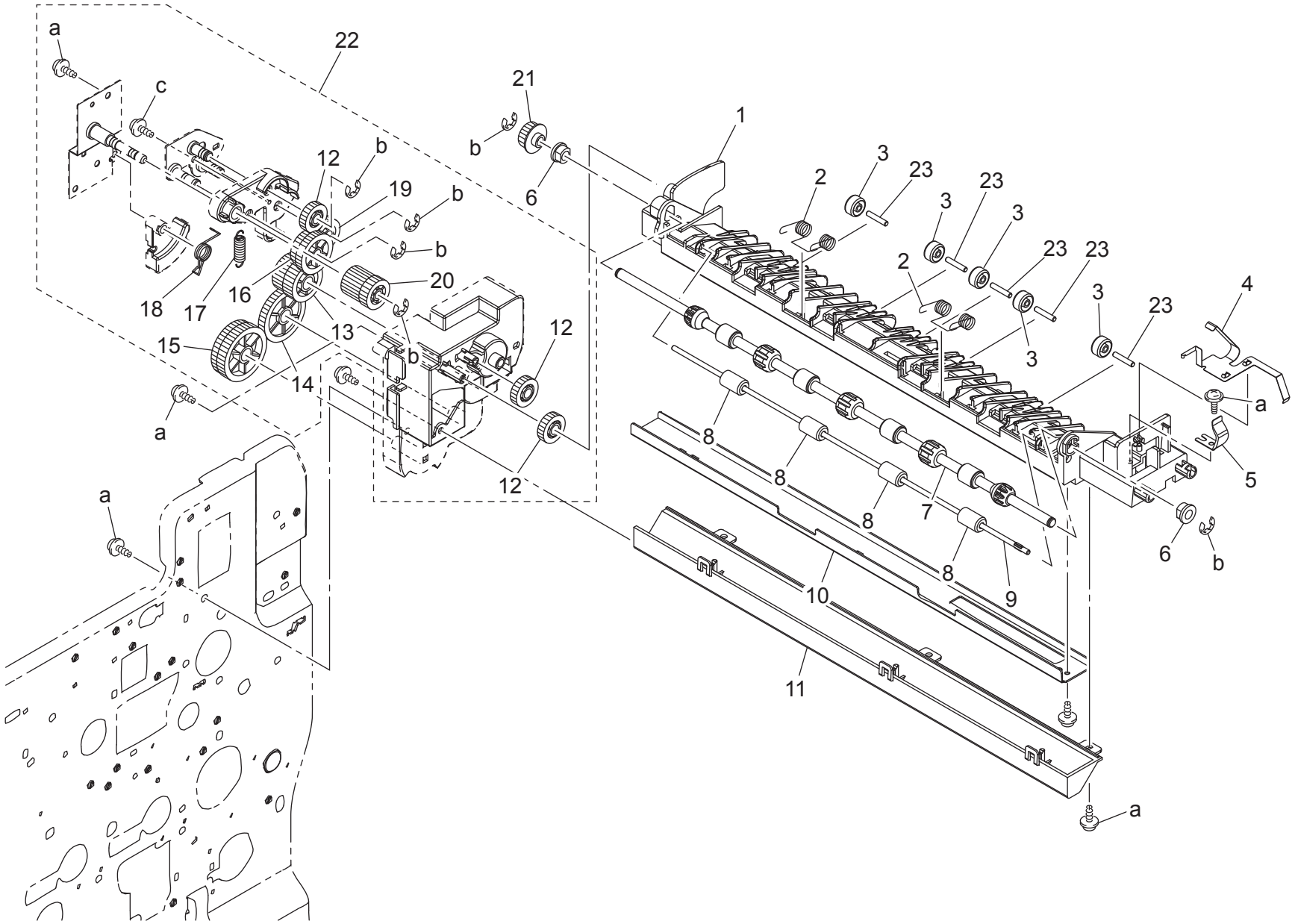

Key	Part No.	Description		Destinations	Class	QTY	Standard parts
1	4039 5853 02	GUIDE	ガイド		D	1	a-V153 0308 03
2	4039 5858 01	TORSION SPRING	ねじりコイルばね		C	2	b-V217 0400 01
3	4139 5577 01	COLLAR	カラー		C	5	c-V153 0306 03
4	4039 5859 02	EARTH GROUND	アース		D	1	
5	4039 5882 01	PLATE SPRING	板ばね		D	1	
6	4038 5860 01	BUSHING	軸受		C	2	
7	4038 5901 01	ROLLER	ローラ		C	1	
8	4038 5915 01	ROLL	ころ		C	4	
9	4025 5984 01	SHAFT	シャフト		D	1	
10	4039 5855 01	BRACKET	取付板		D	1	
11	4038 5869 01	DUCT	ダクト		D	1	
12	4038 5874 01	GEAR 16T	ギヤ　１６Ｔ		C	3	
13	4038 5870 01	GEAR 23/21T	ギヤ　２３／２１Ｔ		C	1	
14	4038 5873 01	GEAR 32T	ギヤ　３２Ｔ		C	1	
15	4038 5879 01	GEAR 33/32T	ギヤ　３３／３２Ｔ		C	1	
16	4038 5877 02	GEAR 24/20T	ギヤ　２４／２０Ｔ		C	1	
17	4038 5862 01	TENSION SPRING	引張コイルばね		C	1	
18	4038 5864 01	TORSION SPRING	ねじりコイルばね		C	1	
19	4038 5872 02	GEAR 18T	ギヤ　１８Ｔ		C	1	
20	4038 5871 02	GEAR 17/16T	ギヤ　１７／１６Ｔ		C	1	
21	4039 5878 01	GEAR 16T	ギヤ　１６Ｔ		C	1	
22	4039 R702 00	PAPER EXIT DRIVE ASSY	排紙駆動 ＡＳＳＹ		S	1	
23	4036 2549 01	PIN	ピン		D	5	

REAR DUCT SECTION

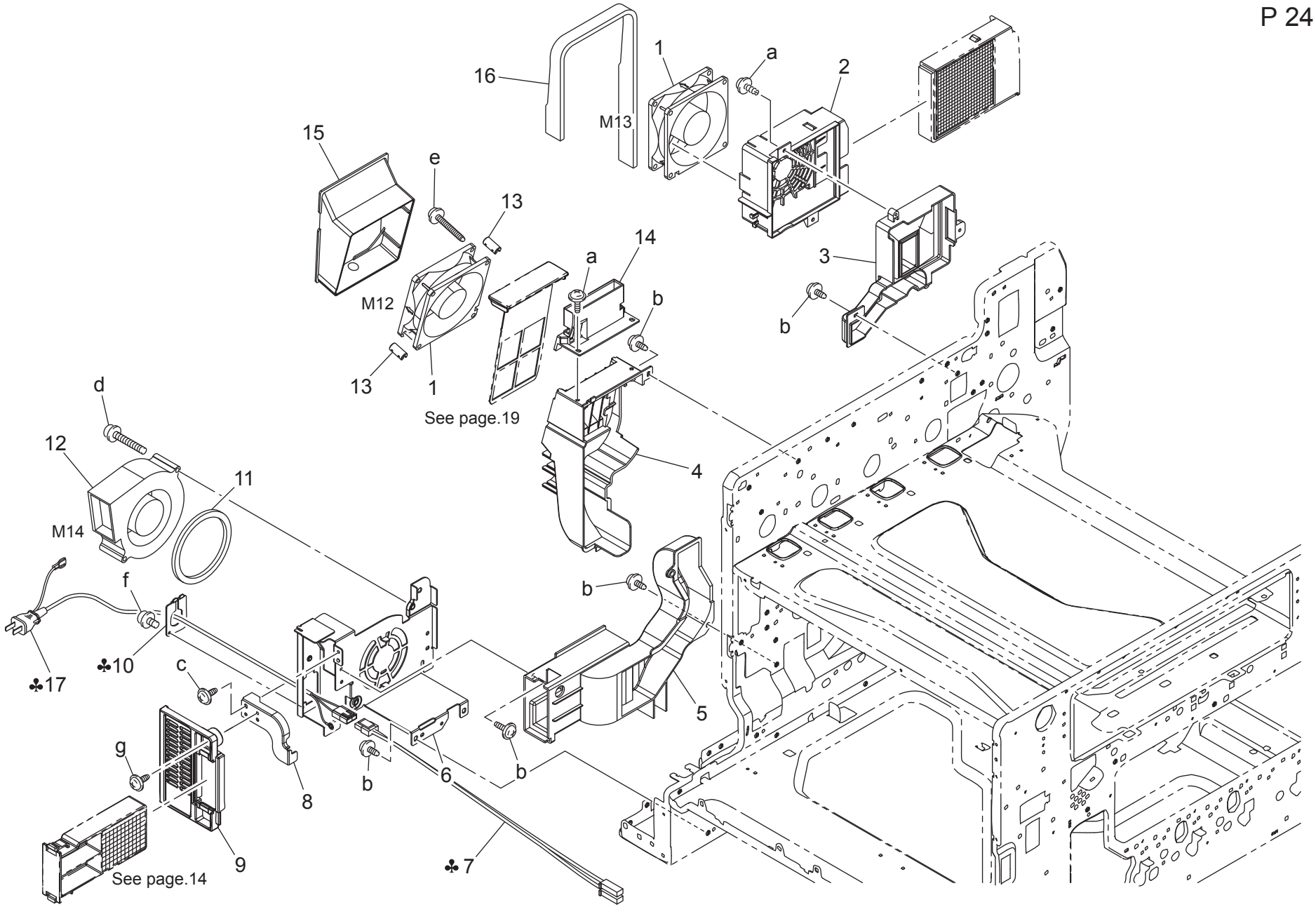

magicolor 7450II

Key	Part No.	Description		Destinations	Class	QTY	Standard parts
1	4039 M100 00	FUN MOTOR	ファンモータ		C	2	a-V153 0308 03
2	4038 2031 01	DUCT	ダクト		D	1	b-V137 0308 03
3	4038 2033 01	DUCT	ダクト		D	1	c-V137 0306 03
4	4038 2034 04	DUCT	ダクト		D	1	d-V116 0440 03
5	4038 2055 02	DUCT	ダクト		D	1	e-V153 0335 03
6	4038 2241 02	BRACKET	取付板		D	1	f-V116 0306 03
7	4039 6808 02	WIRE HARNESS ASSY	本体束線	B,C,D1,D3,E,J,K	D	1	g-V137 0308 04
7	4039 6818 02	WIRE HARNESS ASSY	ＡＣ 電源束線／１００ Ｖ	A,A1	D	1	
8	4038 2237 01	BRACKET	取付板		D	1	
9	4039 1640 00	Left Cover	左カバー（オゾンファン）		C	1	
10	4037 2239 02	BRACKET	取付板	A,A1	D	1	
11	4004 2148 01	SEAL	シール		C	1	
12	9313 1000 72	FAN MOTOR	ファンモータ		C	1	
13	4038 2309 01	COLLAR	カラー		C	2	
14	4039 2196 04	RAIL	レール		D	1	
15	4039 1151 00	DUCT	ダクト（機内冷却・２）		D	1	
16	4039 1153 00	SEAL	シール（臭気ファン）		D	1	
17	4037 0775 01	POWER CORD	電源コード	A,A1	D	1	

POWER UNIT

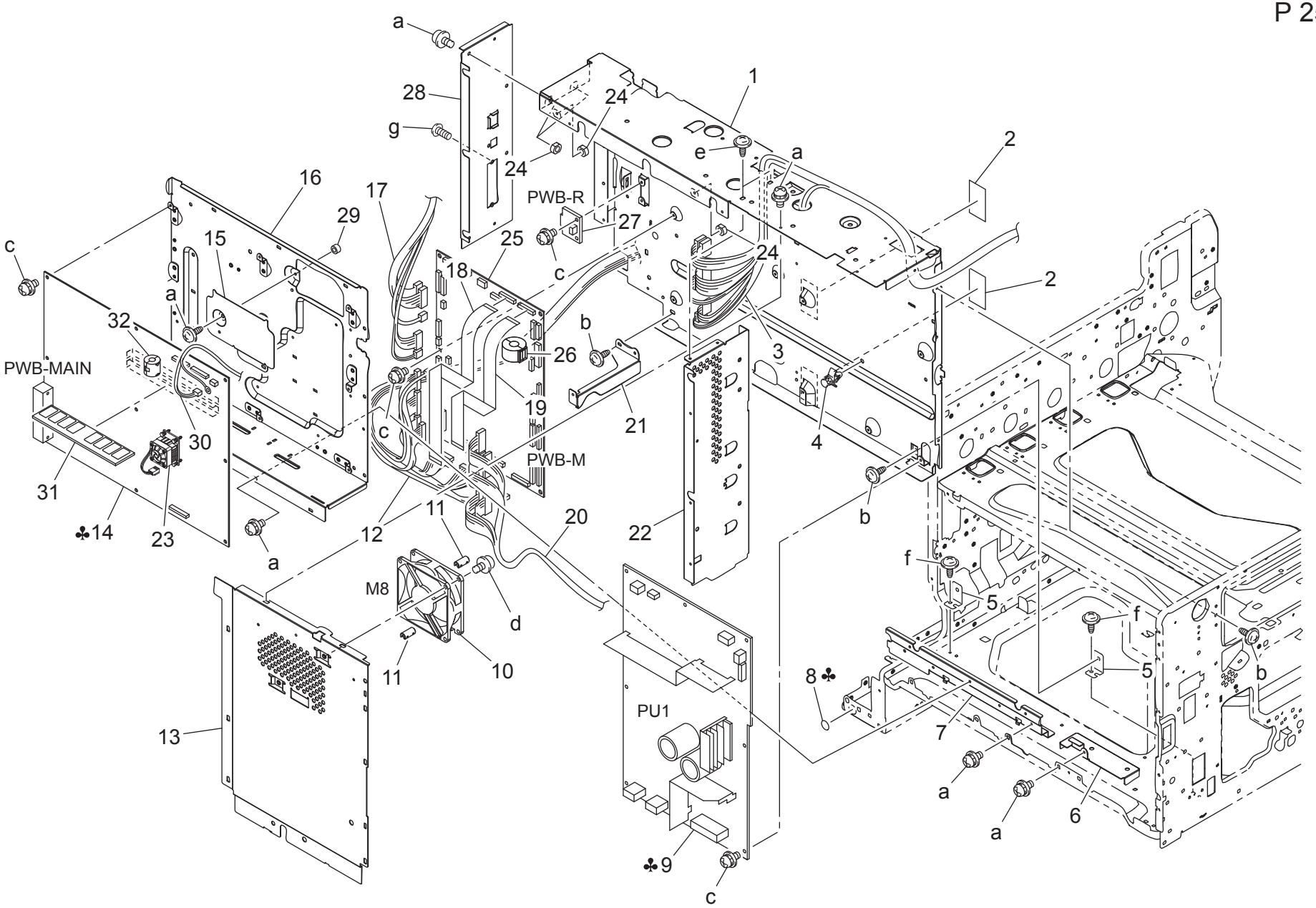
a
28
g
24
24
1
e
a
2
2
16
17
29
15
c
a
32
PWB-MAIN
30
31
♣14
23
a
25
18
c
PWB-R
27
24
b
26
3
19
21
4
c
PWB-M
12
11
20
22
b
M8
d
11
10
13
f
5
f
5
b
8♣
7
PU1
a
a
6
♣9
c

Key	Part No.	Description		Destinations	Class	QTY	Standard parts
1	4039 2005 06	FRAME	フレーム		D	1	a-V116 0306 03
2	4038 2178 01	SEAL	シール		C	2	b-V137 0306 03
3	4039 6832 02	WIRE HARNESS ASSY	本体制御束線２		D	1	c-V116 0308 03
4	V502 0100 26	SUPPORT	ＰＣＢ サポート		D	1	d-V116 0330 03
5	4038 2071 02	BRACKET	取付板		D	2	e-V144 0306 03
6	4039 2242 02	BRACKET	取付板		D	1	f-V144 0308 03
7	4039 2246 01	BRACKET	取付板		D	1	g-V111 0306 03
8	1500 2320 02	LABEL EARTH	ラヘ゛ル　アース	A,A1	D	1	
9	4039 6201 03	POWER SUPPLY	直流安定化電源	A,A1,B	I	1	
9	4039 6202 03	POWER SUPPLY	直流安定化電源	C,D1,D3,E,J,K	I	1	
10	4039 M100 00	FUN MOTOR	ファンモータ		C	1	
11	4038 2309 01	COLLAR	カラー		C	2	
12	4039 6827 04	WIRE HARNESS ASSY	本体制御束線		D	1	
13	4039 2244 02	SHIELD	シールド		D	1	
14	4039 H001 01	PWB ASSY	基板 ＡＳＳＹ	A,A1,B	I	1	
14	4039 H004 00	PWB ASSY (PS/PCL)	基板 ＡＳＳＹ（ＰＳ／ＰＣＬ）	B,C,D1,D3,E,J,K	I	1	
15	4039 2213 01	BRACKET	取付板		D	1	
16	4039 2214 03	SHIELD	シールド		D	1	
17	4039 6845 07	WIRE HARNESS ASSY	本体束線		D	1	
18	4039 6838 01	WIRE HARNESS ASSY	ハーネス ＡＳＳＹ		C	1	
19	4039 6839 01	WIRE HARNESS ASSY	ハーネス ＡＳＳＹ		C	1	
20	4039 6804 03	WIRE HARNESS ASSY	ハーネス ＡＳＳＹ		D	1	
21	4039 2245 01	REINFORCE PLATE	補強板		D	1	
22	4039 2243 01	SHIELD	シールド		D	1	
23	9384 1500 11	FAN MOTOR	ファンモーター		C	1	
24	4039 2289 01	COLLAR	カラー		D	4	
25	4039 H010 00	PWB-M	ＰＷＢ－Ｍ		I	1	
26	9326 1410 31	FERRITE CORE	フェライトコア		D	1	
27	4039 0106 02	PWB-R	ＰＷＢ－Ｒ		C	1	
28	4039 2215 03	BRACKET	取付板		D	1	
29	1154 4670 01	PROTECTION	保護材		C	1	
30	4039 6834 01	WIRE HARNESS ASSY	ハーネス ＡＳＳＹ		D	1	
31	A011 M711 00	PWB ASSY	ＰＷＢ　ＡＳＳＹ		S	1	
32	9326 1000 91	FERRITE CORE	フェライトコア		D	1	

MPT CASSETTE TRAY SECTION

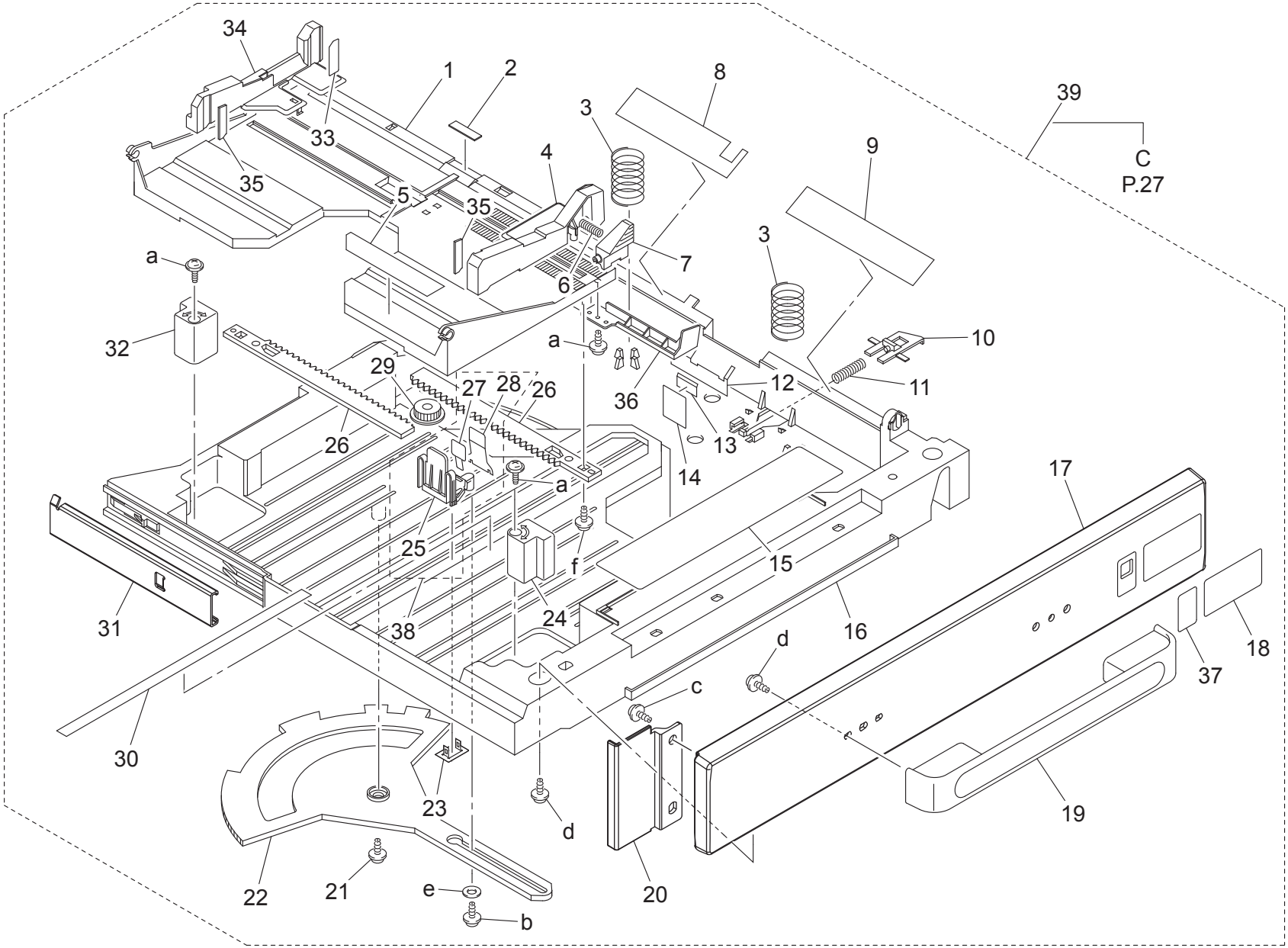

Key	Part No.	Description		Destinations	Class	QTY	Standard parts
1	4036 3022 03	LIFTING PLATE	押上板		C	1	a-V153 0308 03
2	4687 3281 01	FRICTION SHEET	摩擦板		C	1	b-V153 0310 03
3	4134 3106 01	PRESSURE SPRING	圧縮コイルばね		C	2	c-V153 0408 03
4	4036 3008 01	REGULATING PLATE	規制板		C	1	d-V153 0410 03
5	4039 9453 00	LABEL MP CD	ラベル（マルチパーパス・ＣＤ）		D	1	e-V207 0300 01
6	4038 5601 00	PRESSURE SPRING	圧縮コイルばね		C	1	f-V153 0312 03
7	4037 3210 01	LEVER	レバー		C	1	
8	4004 3040 02	GUIDE	ガイド		C	1	
9	4004 3024 01	GUIDE	ガイド		C	1	
10	1164 3061 01	LEVER	レバー		C	1	
11	1164 3062 01	PRESSURE SPRING	圧縮コイルばね		C	1	
12	4004 3033 01	GUIDE PLATE	ガイド板		D	1	
13	4004 3038 01	GUIDE	ガイド		C	1	
14	4004 3008 01	SEAL	シール		C	1	
15	4038 7337 01	LABEL PAPER SUPPLY	ラベル　ペーパー補給		C	1	
16	4036 3021 02	CASSETTE	カセット		D	1	
17	4039 5637 00	Cover	カバー（ＭＰＣ）		D	1	
18	4039 9486 00	Label	ラベル（給紙段数表示２・Ｂ）		C	1	
19	4039 5641 00	Handle	取手（ＭＰＣ）		C	1	
20	4039 5645 00	Cover	カバー（ＭＰＣ・左前）		C	1	
21	4163 5293 01	SCREW	ねじ		C	1	
22	4004 3051 02	LEVER	レバー		C	1	
23	4004 3031 01	BRACKET	取付板		D	1	
24	4037 3226 01	SPACER	スペーサ		D	1	
25	4037 3223 01	REGULATING PLATE	規制板		C	1	
26	4004 3032 01	RACK	ラック		C	2	
27	4021 3036 01	GUIDE	ガイド		C	1	
28	4004 3042 01	GUIDE	ガイド		C	1	
29	1164 3045 01	GEAR 20T	ギヤ　２０Ｔ		C	1	
30	4039 9452 00	LABEL FD	ラベル（マルチパーパス・ＦＤ）		D	1	
31	4039 5604 00	RAIL	レール（補助・左）		D	1	
32	4037 3227 01	SPACER	スペーサ		D	1	
33	4004 7324 01	LABEL CAPACITY	ラベル　積載量		C	1	
34	4036 3028 12	REGULATING PLATE	規制板		C	1	
35	4036 3086 01	BRAKE	ブレーキ材		D	2	
36	4036 3019 01	LEVER	レバー		D	1	
37	4039 9487 00	Label Near Empty	ラベル　ニアエンプティ		C	1	
38	4038 R712 00	REGULATING PLATE R ASSY	後端規制 ＡＳＳＹ		C	1	
39	4039 R766 00	MULTIPURPOSE CASSETT	ＭＰ カセット		S	1	

MPT CASSETTE PAPER TAKE-UP SECTION

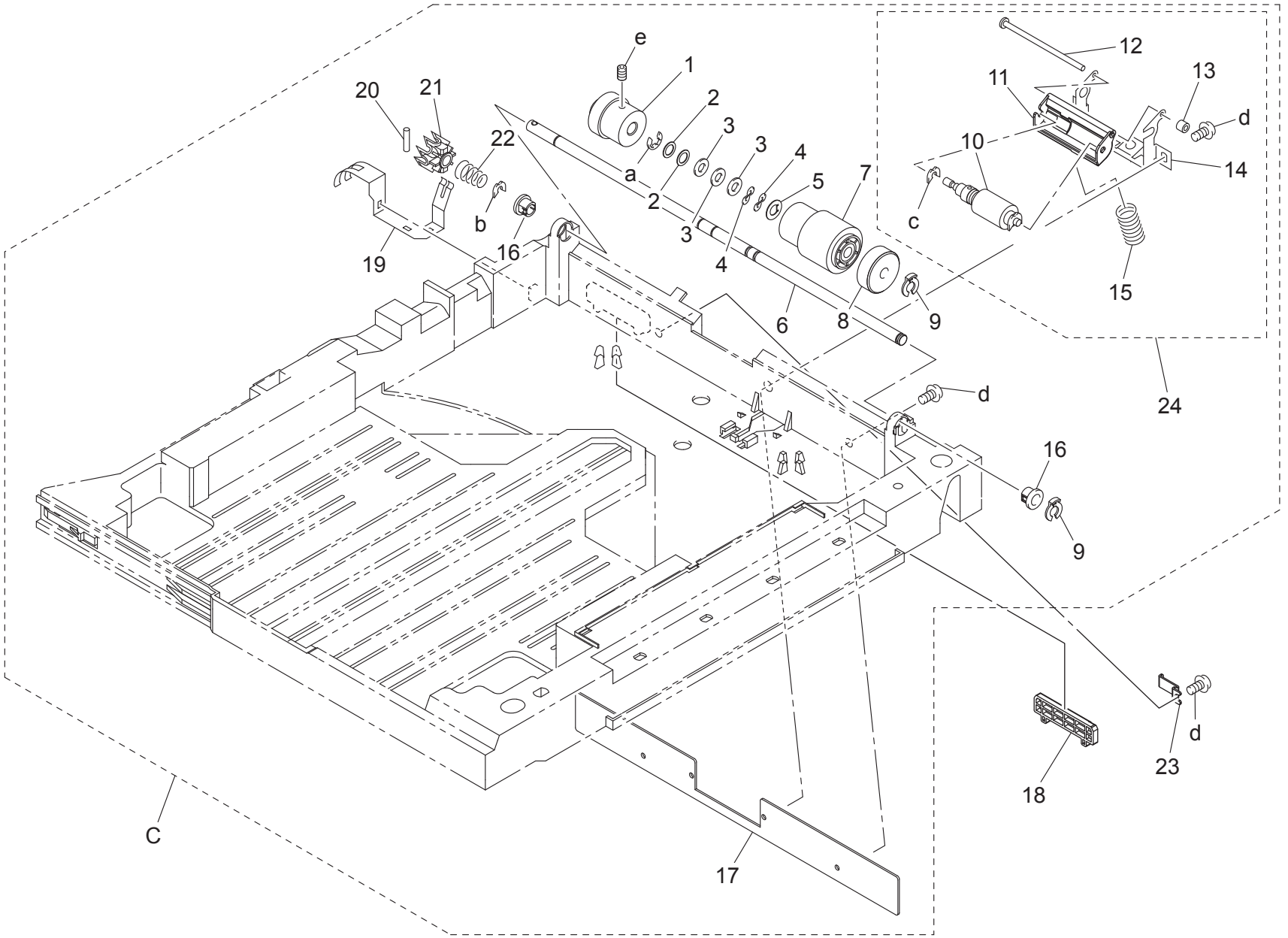

Key	Part No.	Description		Destinations	Class	QTY	Standard parts
1	4038 3063 01	WEIGHT	重り		D	1	a-V217 0600 01
2	4036 3030 01	WASHER	ワッシャ		C	2	b-V218 0600 86
3	4036 3031 01	WASHER	ワッシャ		C	3	c-V218 0300 86
4	4011 3020 01	WASHER	ワッシャ		C	2	d-V118 0408 03
5	1164 3066 01	WASHER	ワッシャ		C	1	e-V192 0406 09
6	4004 3001 02	SHAFT	シャフト		D	1	
7	4034 3012 01	ROLLER	ローラ		A	1	
8	4004 3005 01	COLLAR	カラー		C	1	
9	4658 3046 01	STOP RING	止め輪		C	2	
10	4034 0151 01	SEPARATION ROLLER	分離ローラ		A	1	
11	4038 5654 00	HOLDER	ホルダ		C	1	
12	4658 3040 01	SHAFT	シャフト		D	1	
13	4038 5655 00	COLLAR	カラー		D	1	
14	4004 3004 01	BRACKET	取付板		D	1	
15	4004 3006 03	PRESSURE SPRING	圧縮コイルばね		C	1	
16	1164 3003 01	BUSHING	軸受		C	2	
17	4036 3040 01	REINFORCE PLATE	補強板		D	1	
18	4039 5602 00	SPACER	スペーサ		D	1	
19	4036 3018 01	EARTH GROUND	アース		D	1	
20	4036 3014 01	PIN	ピン		C	1	
21	1164 3004 03	PAWL	爪		C	1	
22	1164 3005 02	PRESSURE SPRING	圧縮コイルばね		C	1	
23	4039 5601 00	STOPPER	ストッパ（カセット）		D	1	
24	4038 R748 00	ROLLER ASSY	ＭＰ サバキ ＡＳＳＹ		C	1	

1 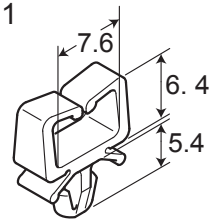	6 ♣ 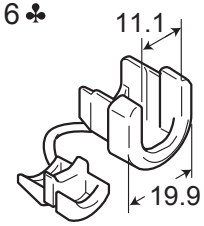	11 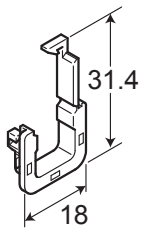	16	21	26	31	36
2 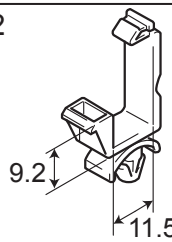	7 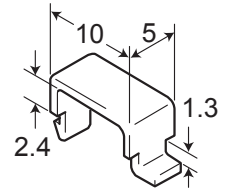	12	17	22		32	37
3 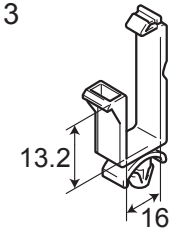	8 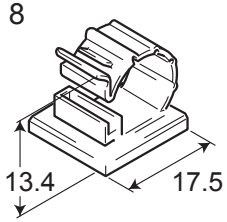	13 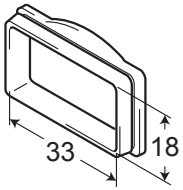	18	23	28	33	38
4 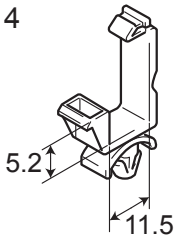	9 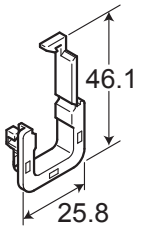	14	19	24	29	34	39
5 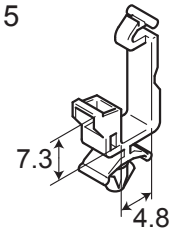	10 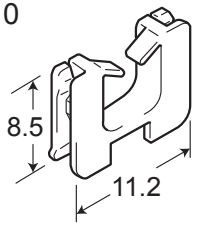	15	20	25	30	35	40

Key	Part No.	Description		Destinations	Class	QTY	Standard parts
1	V500 0100 23	clip	ミニクリップ		D		
2	V500 0100 05	saddle	ロッキングワイヤーサドル		D		
3	V500 0100 08	saddle	ロッキングワイヤーサドル		D		
4	V500 0100 03	Saddle	ロッキングワイヤーサドル		D		
5	V500 0100 20	Saddle	ミニロッキングワイヤーサドル		D		
6	V500 0200 52	bushing	コードブッシュ	A,A1,B	D		
7	1065 5872 02	CORD CLAMP	ＣＯＲＤ　ＰＵＳＨ		D		
8	V500 0200 12	clamp	ＣＫＮ クランプ		D		
9	V570 0100 32	holder	エッジホルダー		D		
10	V570 0100 21	Saddle	エッジサドル		D		
11	V570 0100 31	holder	エッジホルダー		D		
12	V501 0100 01	band	結束バンド		D		
13	1038 4006 01	INSULATING MEMBER	絶縁材		D		

● The items with no Page/Key numbers are not handled as spare parts.

No.	Section	PM Parts Description	Maintenance Cycle (K=1,000)		Parts No.	Destinations	Page/Key	Note
			QTY	Replace				
1	Tray	Feed Roller	1	200K	4034301201		P27-7	
2		Separation Roller Assy	1	200K	4034015101		P27-10	
3	Bypass	Feed Roller	1	200K	4131300101		P7-8	
4		Separation Roller Assy	1	200K	4034015101		P6-21	
5	Conveyance section	2nd Image Transfer Roller Unit	1	120K				*2
6		Dust Filter/Vertical Conveyance	1	120K				*2
7	Fusing section	Fusing Unit	1	120K	4039R73811	A,A1	P20-1	
7		Fusing Unit	1	120K	4039R73911	B	P20-1	
7		Fusing Unit	1	120K	4039R74011	C,D1,D3,E,K,J	P20-1	
8		Deodorant Filter	1	15K				*3
9	Processing section	Imaging Unit Y/M/C	1	30K				
10		Imaging Unit K	1	50K				
11		Toner Cartridge Y/M/C	1	12K				
12		Toner Cartridge K	1	15K				*3
13		Dust Filter/Cooling Fan	1	18K				*4
14	Image transfer section	Image Transfer Belt Unit	1	120K	4039R71600		P14-22	*2
15		Waste Toner Box	1	18K	4065621	A,A1,C,D1,D3,E,K,J	P19-4	*4
15		Waste Toner Box	1	18K	4065622	B	P19-4	*4

*1: Actual durable cycle is the Life counter value.

*2: Also replace the 2nd Image Transfer Roller Unit, Dust Filter/Vertical Conveyance and Ozone Filter packed in the Image Transfer Belt Unit at the same time when 120 K is reached.(Part No. of the Transfer Kit: 4039 R716 00)

*3: Also replace the Deodorant Filter packed in the Toner Cartridge K at the same time when 12 K is reached.

*4: Also replace the Dust Filter/Cooling Fan packed in the Waste Toner Box at the same time when 30 K is reached.

メンテナンスリスト

●ページ / キーナンバーのないものは､アフターサービス部品ではありません。

No.	区分	PM 部品名称	サイクル (K=1,000)		部品番号	仕向地	頁 / キー	備考
			員数	交換				
1	トレイ	給紙ローラ	1	200K	4034301201		P27-7	
2		分離ローラ Assy	1	200K	4034015101		P27-10	
3	手差し	給紙ローラ	1	200K	4131300101		P7-8	
4		分離ローラ Assy	1	200K	4034015101		P6-21	
5	搬送部	2 次転写ローラユニット	1	120K				*2
6		防塵フィルタ / 縦搬送	1	120K				*2
7	定着部	定着ユニット	1	120K	4039R73811	A,A1	P20-1	
7		定着ユニット	1	120K	4039R73911	B	P20-1	
7		定着ユニット	1	120K	4039R74011	C,D1,D3,E,K,J	P20-1	
8		消臭フィルタ	1	15K				*3
9	プロセス部	イメージングユニット /Y/M/C	1	30K				
10		イメージングユニット /K	1	50K				
11		トナーカートリッジ /Y/M/C	1	12K				
12		トナーカートリッジ /K	1	15K				*3
13		防塵フィルタ / 冷却ファン	1	18K				*4
14	転写部	転写ベルトユニット	1	120K	4039R71600		P14-22	*2
15		廃棄トナーボックス	1	18K	4065621	A,A1,C,D1,D3,E,K,J	P19-4	*4
15		廃棄トナーボックス	1	18K	4065622	B	P19-4	*4

*1: 実質交換サイクルの数値は、ライフカウンタの値である。

*2: 2 次転写ローラユニット、防塵フィルタ / 縦搬送およびオゾンフィルタは、転写ベルトユニットに同梱され、120 K で同時交換する。(転写キット部品番号 : 4039 R716 00)

*3: 消臭フィルタは、黒のトナーカートリッジに同梱され、12 K で同時交換する。

*4: 防塵フィルタ / 冷却ファンは、廃棄トナーボックスに同梱され、30 K で同時交換する。

DESTINATION

Destination No.		Destinations		V	Hz	Model No.
A	A1	JAPAN		100	50/60	4039022
	A2	JAPAN		200	50/60	
B		USA, CANADA		120	60	4039322
C		EUROPEAN TYPE		220-240	50/60	4039224
D	D1	S.E ASIA TYPE	THAILAND, SRI LANKA, SINGAPORE, MALAYSIA, HONG KONG, PAKISTAN, INDIA, BANGLADESH, INDONESIA	220-240	50/60	4039225
	D3	OCEANIA TYPE	AUSTRALIA, NEW ZEALAND	220-240	50/60	4039225
E		PHILIPPINES		220-240	50/60	4039225
F	F1	SAUDI ARABIA		127	60	
	F2	SAUDI ARABIA		220-240	50/60	
G	G1	C.S AMERICA		220-240	50/60	
	G2	C.S AMERICA		120	60	
H		TAIWAN		110	60	
I		JORDAN, LEBANON, SYRIA, SOUTH AFRICA, IRAQ, IRAN, N.YEMEN, CAMEROON, UAE, BAHRAIN, OMAN, QATAR, KUWAIT, KENYA, TUNISIA, IVORY COAST, MOROCCO		220-240	50/60	
J		CHINA		220-240	50/60	4039226
K		KOREA		220-240	50/60	4039225