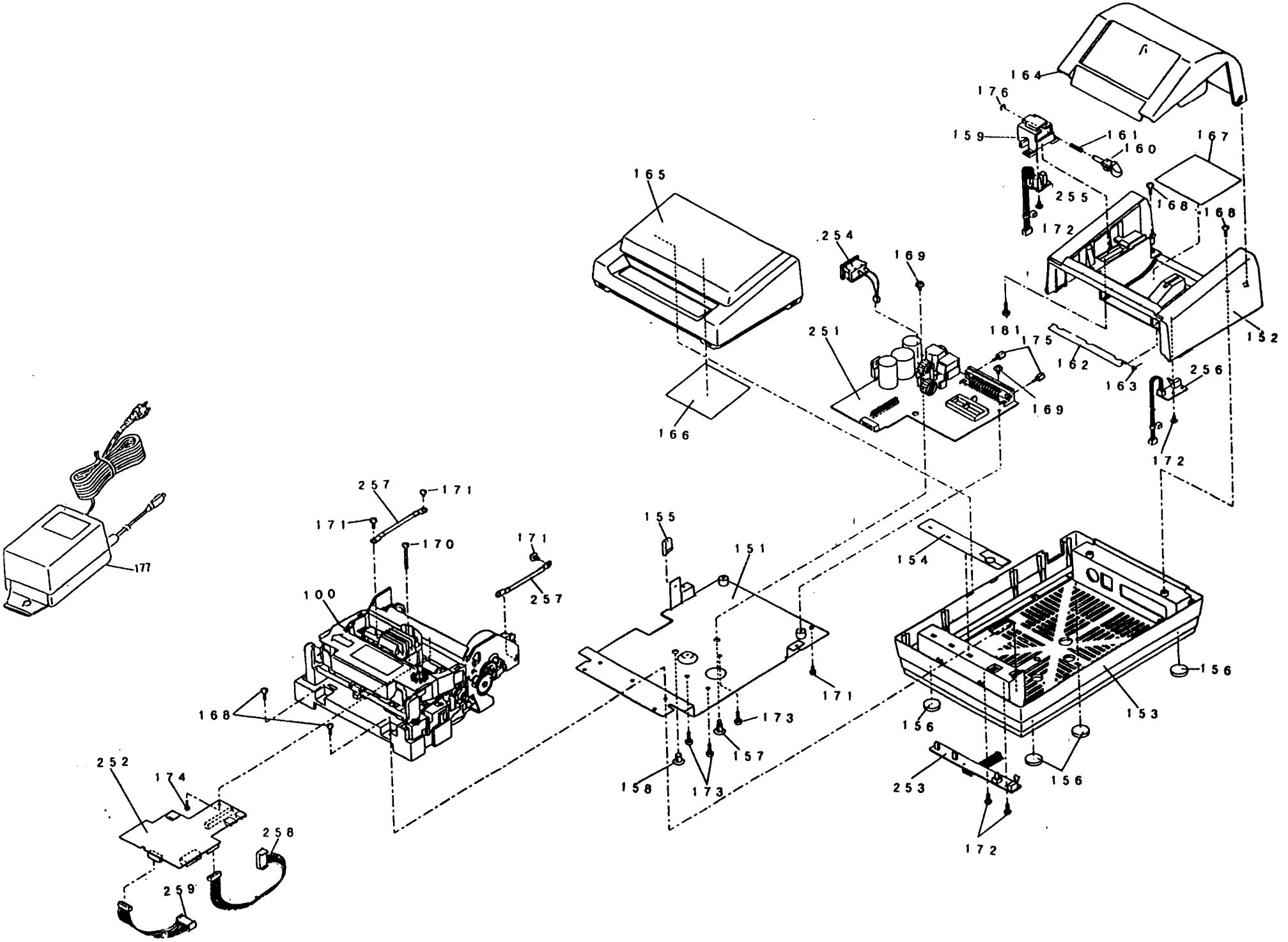
164
176
159
161
160
167
165
255
168
168
172
254
169
181
175
152
251
162
163
256
169
166
172
257
171
171
170
171
257
155
151
154
177
100
156
168
171
173
153
156
157
252
174
158
173
253
156
258
172
259

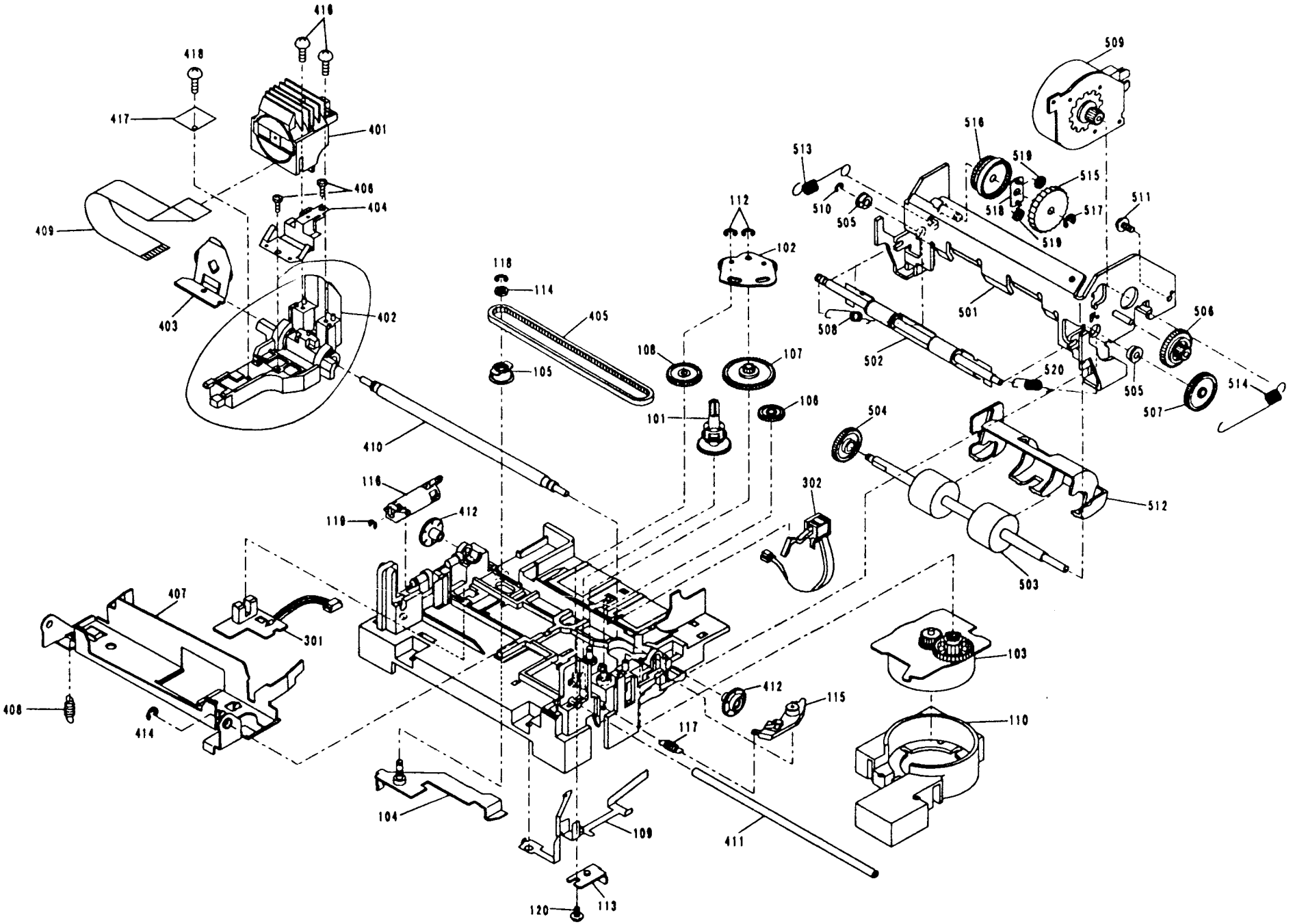
416
418
417
401
406
404
409
403
402
118
114
405
105
410
108
107
112
102
101
106
116
119
412
407
301
408
414
104
109
120
113
411
117
115
412
302
103
110
509
516
513
519
515
510
505
518
517
511
519
501
508
502
506
520
505
514
507
504
512
503