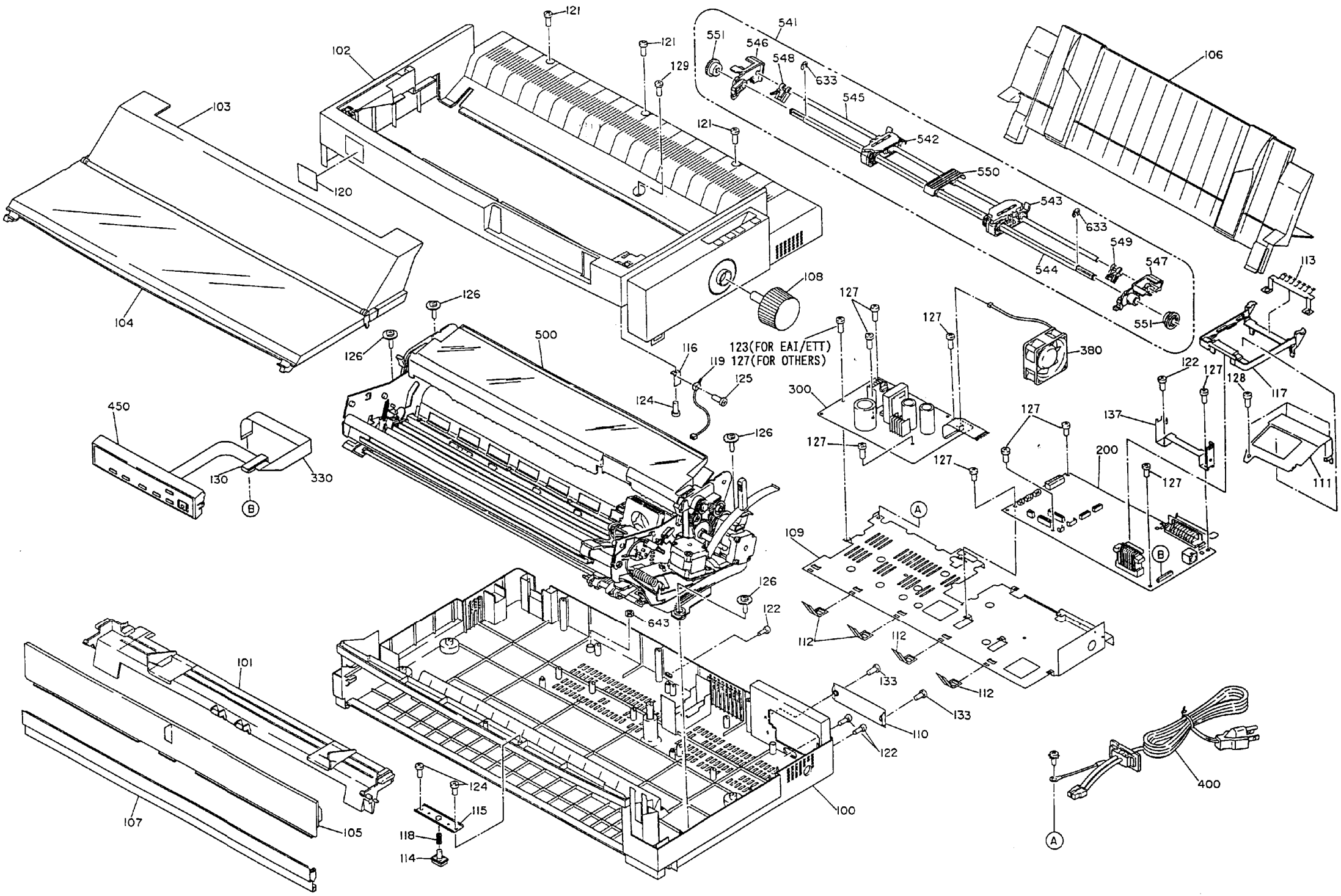
121
121
102
129
541
551
546
548
633
545
542
550
543
633
549
547
544
551
106
103
120
104
108
113
126
126
500
116
123(FOR EAI/ETT)
119 127(FOR OTHERS)
125
124
127
127
380
122
127
128
117
300
127
137
127
200
127
111
450
130
330
B
126
127
127
A
109
B
126
122
643
112
112
112
101
133
133
110
122
124
115
118
114
107
105
100
400
A

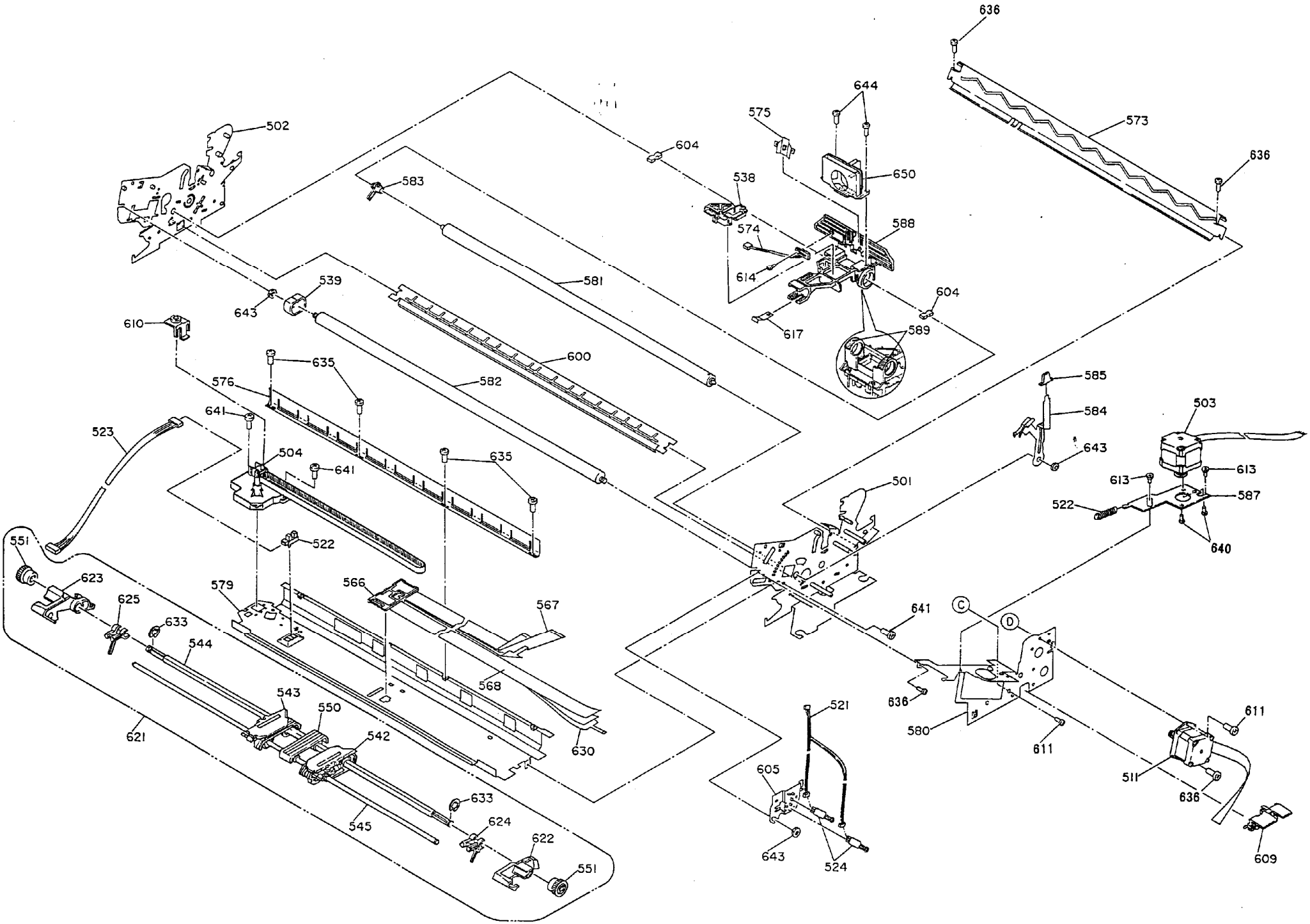
636
644
575
573
502
604
650
636
583
538
588
574
581
539
614
643
604
610
617
589
600
635
585
576
582
584
503
641
643
523
504
641
635
613
613
501
587
522
522
640
551
623
579
566
625
567
641
C
D
633
544
568
543
550
636
521
611
580
611
542
630
621
605
511
633
636
624
545
622
643
524
609
551

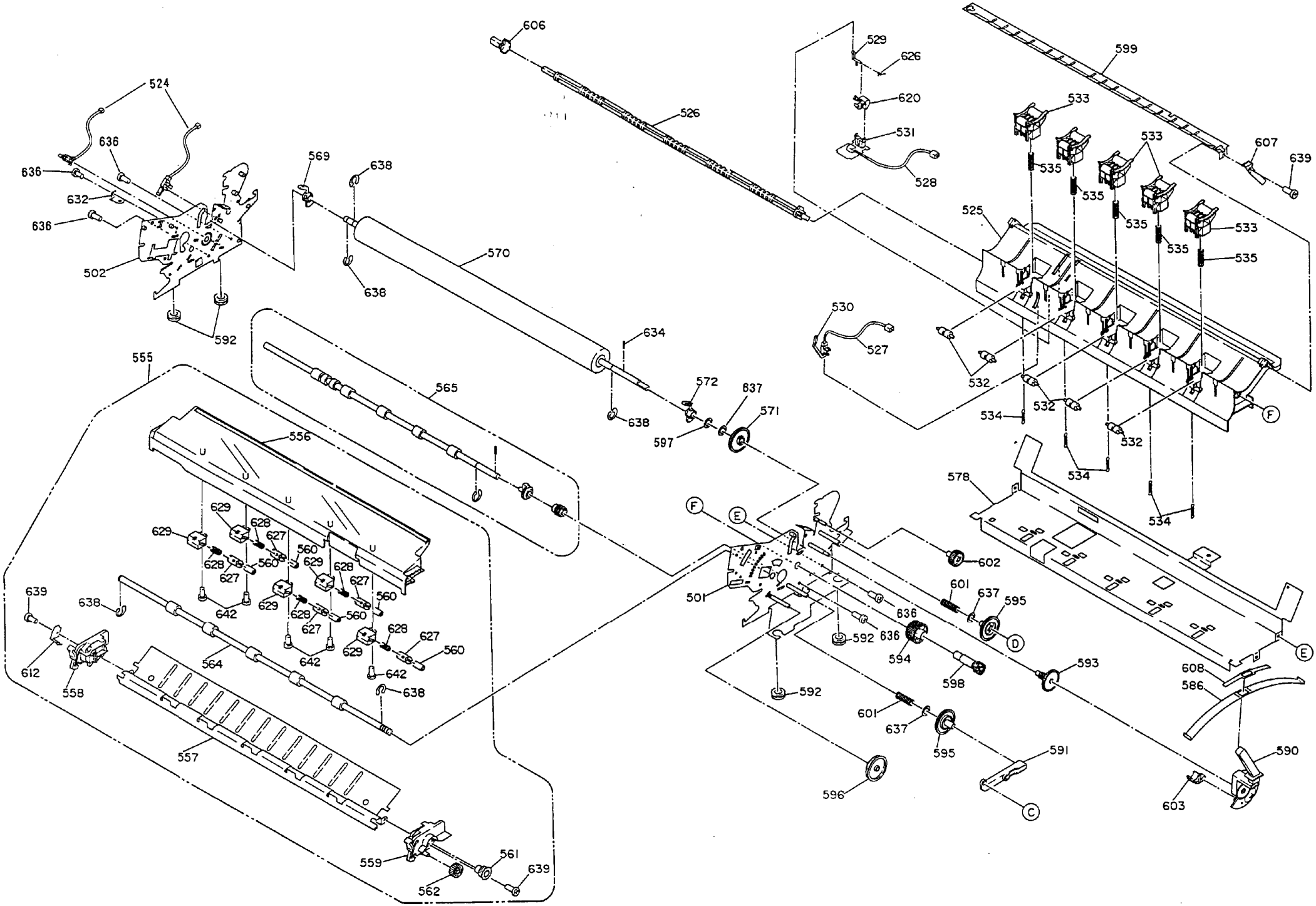
606
524
636
632
636
502
592
569
638
638
570
526
529
626
620
531
528
599
533
535
607
639
525
530
527
532
534
634
572
637
571
597
638
565
555
556
629
628
627
560
642
639
638
612
558
564
557
559
561
562
639
501
F
E
578
602
601
637
595
D
636
594
592
598
593
608
586
590
603
596
591
C